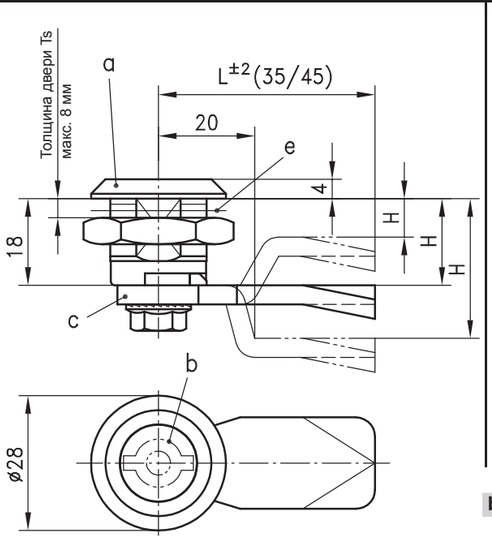

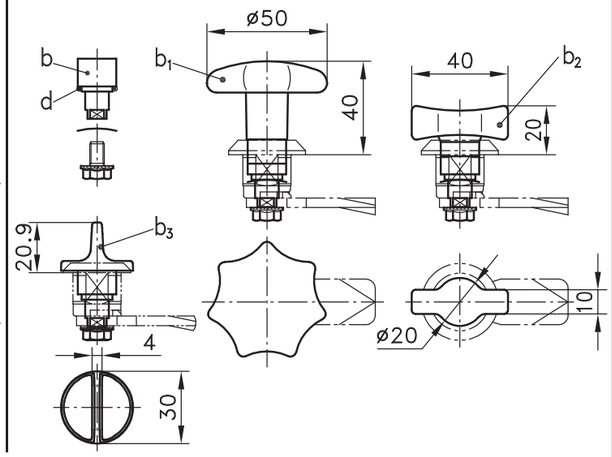

a) Корпус с гайкой		**M**
Гайка заземления		**EM**
Гайка и пружина заземления		**MEF**
GDZn хромированный	**с M**	**200-9001**
	с EM	**200-9002**
	с MEF	**200-9062**
GDZn черный	**с M**	**200-9048**
	с EM	**200-9049**
	с MEF	**200-9063**
PA черный	**с M**	**200-9003**
	с MEF	**200-9004**

Другие формы корпусов на стр. каталога 1-105.
Удлиненный корпус на стр. каталога 1-110.

При необходимости заказать отдельно:	
Водо- и пыленепроницаемый IP65 посредством:	
d) О-кольца	**200-1001**
e) плоского уплотнения	**200-0901**
IP66/67 при дополн. О-кольце	**200-1002**
h) Монтаж без О-кольца	**200-0001**
с О-кольцом	**200-0002**
i) Монтаж ригеля под 90° к ручке:	
без О-кольца	**200-0019**
с О-кольцом	**200-0021**

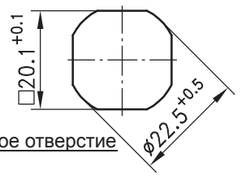

Монтажное отверстие

b) Тип вставки:	**GDZn хромир.**	**GDZn черный**	**PA черный GDZn комб.**
См. стр. каталога 1-002			
Четырехгранник 6 мм	**200-9101**	**200-9127**	**-**
Четырехгранник 7 мм	**200-9102**	**200-9116**	**-**
Четырехгранник 8 мм	**200-9103**	**200-9128**	**-**
Четырехгранник 8 мм, со шлицем	**200-9111**	**-**	**-**
Трехгранник 6,5 CNOMO Тип 1	**200-9106**	**-**	**-**
Трехгранник 7 мм	**200-9104**	**200-9129**	**-**
Трехгранник 8 мм	**200-9105**	**200-9130**	**-**
Трехгранник 9 мм EDF	**200-9147**	**200-9148**	**-**
Двойная бородка 3 мм, сердечник	**200-9107**	**200-9131**	**200-9117**
Двойная бородка 5 мм, сердечник	**200-9108**	**200-9132**	**200-9118**
Внутр.шестигранник на 6 мм	**200-9142**	**-**	**-**
Внутр.шестигранник на 10мм	**200-9112**	**-**	**-**
Внутр.шестигранник 5/16",сердеч.3	**200-9172**	**200-9178**	**-**
Внутр.четырехгранник 6 мм	**200-9166**	**-**	**-**
Внутр.четырехгранник 7 мм	**200-9167**	**-**	**-**
Внутр.четырехгранник 8 мм	**200-9168**	**-**	**-**
Сердечник Daimler Benz	**200-9109**	**200-9133**	**-**
Шлиц 2 x 4, глубокий	**200-9113**	**200-9143**	**200-9126**
Корончатый контур	**200-9110**	**-**	**-**
Шлиц, утопленный	**200-9164**	**200-9169**	**-**
GDF 10 x 5 мм - Франция	**200-9141**	**-**	**-**
Полукруг, Чехия	**200-9154**	**-**	**-**
Шестигранник 7/16"	**200-9171**	**100-9127**	**-**
Шестигранник 10 мм	**200-9185**	**-**	**-**
b_1) Грибковая ручка Ø50	**-**	**-**	**200-9114**
b_2) Поворотная ручка	**-**	**-**	**200-9115**
b_3) Поворотная ручка	**-**	**100-9115**	**-**

Поворотная ручка **b_3)** - только для корпуса Ø28.
Другие варианты по запросу ! См. также стр. каталога 1-002.

Замок, закрывающийся поворотом на 90°, для применения справа или слева.

- Замок состоит из трех конструктивных узлов a, b и c, комбинируемых различным образом.
- По желанию поставляется в собранном виде.
- Замок может монтироваться в собранном виде.
- **Ключ** (из PA, черный или GDZn) См. страницу каталога 6-100.

Поворотный замок с резьбовым креплением

Может иметь водо- и пыленепроницаемую оснастку согласно нормам IP65 EN 60529

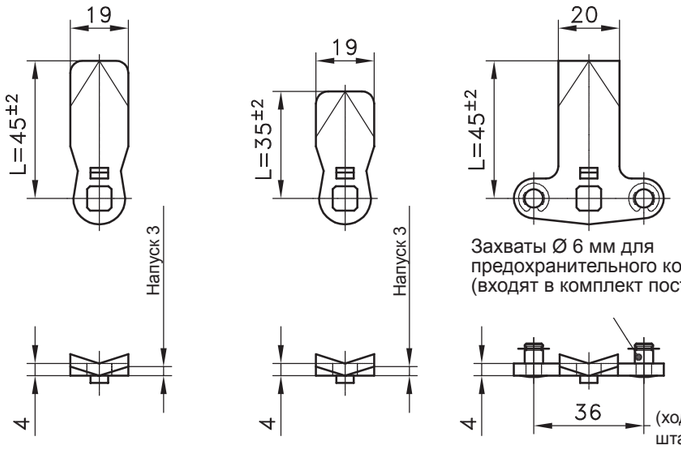

Захваты Ø 6 мм для предохранительного кольца RS 5 (входят в комплект поставки)

Для альтернативных решений см. также страницу каталога 2-151

Стопорная шайба

Промежуточное кольцо

c) Ригели
(сталь, оцинкованная)

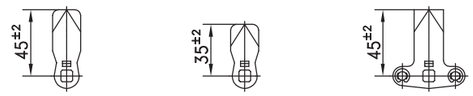

H в мм			
2	**200-0402**	**-**	**-**
4	**200-0404**	**-**	**200-9504**
6	**200-0406**	**200-0606**	**200-9506**
8	**200-0408**	**200-0608**	**200-9508**
10	**200-0410**	**200-0610**	**200-9510**
13	**200-0413**	**200-0613**	**200-9513**
14	**200-0414**	**200-0614**	**200-9514**
16	**200-0416**	**200-0616**	**200-9516**
18	**200-0418**	**200-0618**	**200-9518**
20	**200-0420**	**200-0620**	**200-9520**
22	**200-0422**	**200-0622**	**200-9522**
24	**200-0424**	**200-0624**	**200-9524**
25	**200-0425**	**200-0625**	**200-9525**
26	**200-0426**	**200-0626**	**200-9526**
28	**200-0428**	**200-0628**	**200-9528**
30	**200-0430**	**200-0630**	**200-9530**
32	**200-0432**	**-**	**200-9532**
34	**200-0434**	**-**	**200-9534**
35	**200-0435**	**200-0635**	**200-9535**
36	**200-0436**	**-**	**200-9536**
38	**200-0438**	**200-0638**	**200-9538**
40	**200-0440**	**200-0640**	**200-9540**
42	**200-0442**	**200-0642**	**200-9542**
44	**200-0444**	**200-0644**	**200-9544**
45	**200-0445**	**-**	**200-9545**
47	**200-0447**	**-**	**200-9547**
50	**200-0450**	**-**	**200-9550**
53	**200-0453**	**-**	**-**
55	**200-0455**	**-**	**-**
Тяговый привод без ригеля			**200-9599**
Ригель с напускным скосом **H=18 и L=25**		**200-5118**	

Ригель-крюк на странице каталога 1-260.

Рукоятка

№ заказа 200-4703.03

Пылезащитная крышка

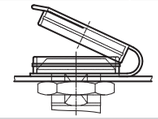

№ заказа	200-4101
или	200-4103

Защита от проворачивания

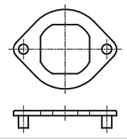

№ заказа	200-4601

Ручка экстренной активации

№ заказа	200-4701

Ключи

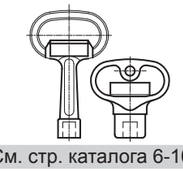

См. стр. каталога 6-100

03.11.08

© copyright by DIRAK / Germany