Поворотный замок с L-образной ручкой IP65

с резьбовым креплением

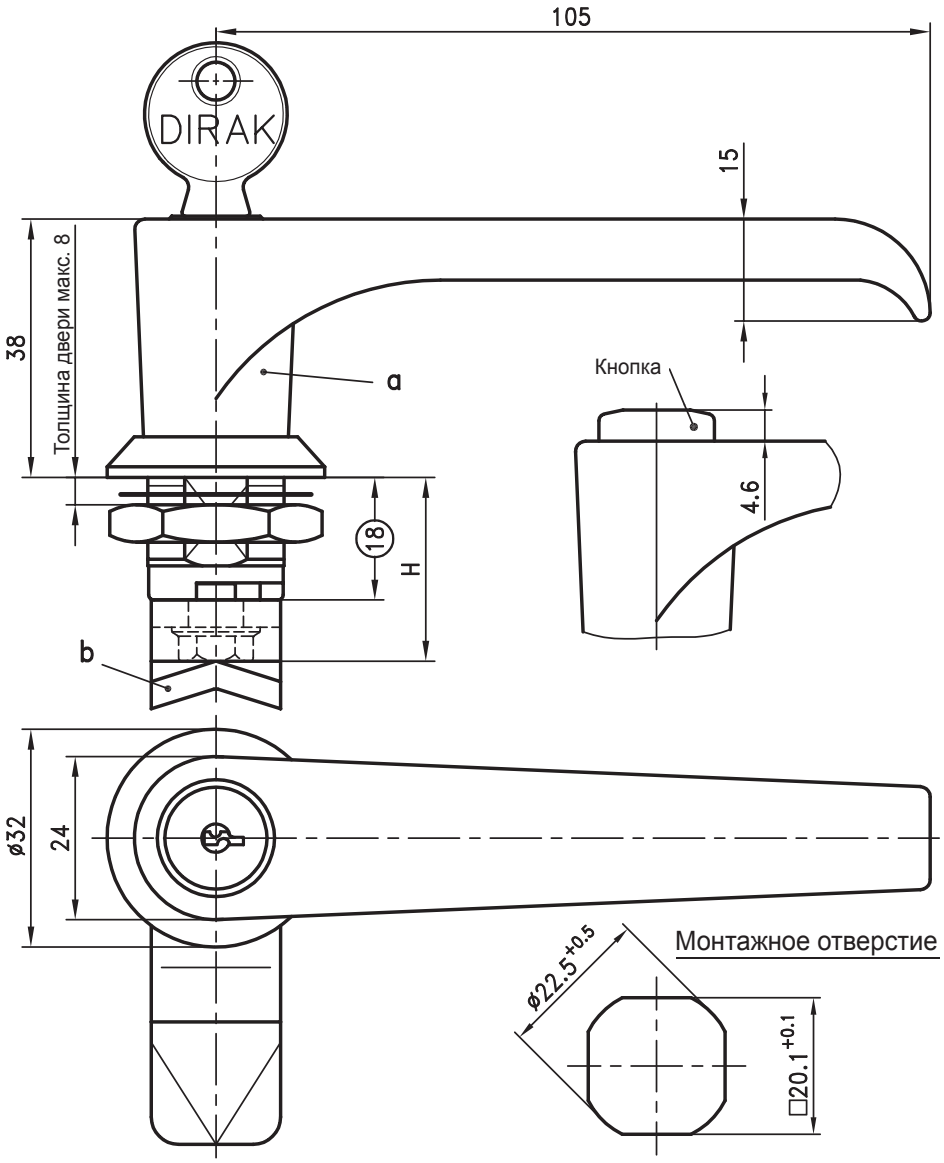

Замок с L-образной ручкой, закрывающийся поворотом на 90°, для применения справа или слева.

- Водо- и пыленепроницаемый согласно IP65.
- Поворотный замок состоит из двух конструктивных узлов, комбинируемых различным образом.
- По желанию поставляется в собранном виде.
- Поворотный замок может быть установлен в собранном виде.

Материал:

a)

- **L-образная ручка:** PA, черного цвета, с сердечником из GDZn или GDZn, хромированный или черный

b)

- **Ригель:** сталь, оцинкованная

a) **L-образная ручка**	**GDZn/PA**	**GDZn**	**GDZn**
с односторонней гайкой заземления	**черный**	**хромир.**	**черный**
без замка	**200-9401**	**200-9419**	**200-9427**
с одинаковым запиранием DIRAK 1333*	**200-9402**	**200-9420**	**200-9428**
с одинаковым запиранием DS200*	**500-9402**	**500-9420**	**500-9428**
с разным запиранием	**200-9403**	**200-9437**	**200-9438**
PAGODA с одинаковым запиранием	**-**	**501-9420**	**501-9428**
PAGODA с разным запиранием	**-**	**501-9437**	**501-9438**
Кнопка	**200-9483**	**-**	**-**
b) **Ригель/ригель под тяги** на странице каталога 1-100			

При необходимости заказать отдельно:

c) Сборка ригеля соосно с ручкой	**200-0001**
Сборка - **правая** дверь, как показано	**200-0019**
Сборка - **левая** дверь	**200-0020**

Все запираемые L-образные ручки поставляются с 2 ключами.

* С пылезащитой из нержавеющей стали

04.11.08

© copyright by DIRAK / Germany