Поворотный замок со ступенчатым ригелем

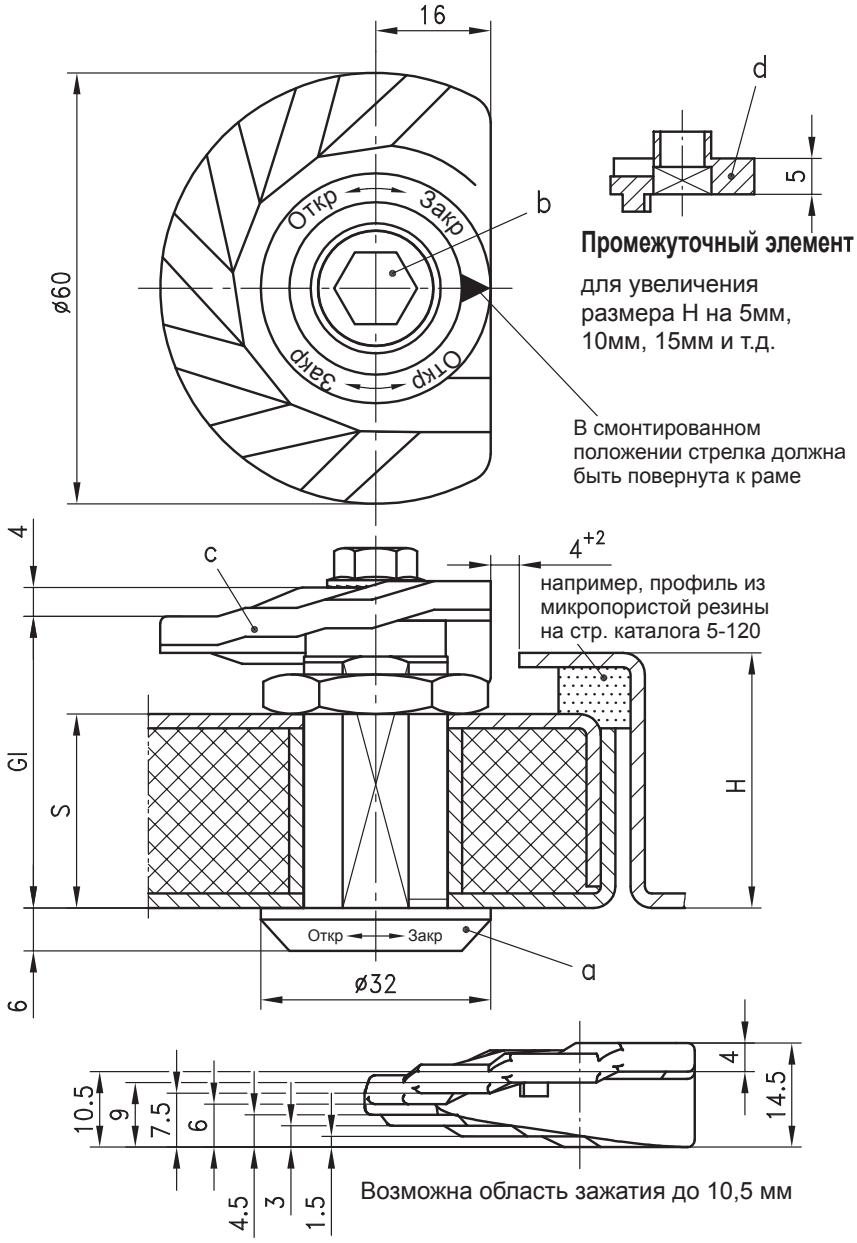

Поворотный замок со ступенчатым ригелем для компенсации больших отклонений и дополнительного зажатия.

- Для применения справа или слева.
- Направление закрытия всегда по часовой стрелке.
- Поворотный замок должен монтироваться со стрелкой, указывающей в направлении рамы.
- Таким образом, обеспечивается параллельное положение плоской стороны ригеля к раме, если при открытии производится поворот до упора.
- Корпус с надписью “Откр / Закр”.
- Поворотный замок состоит из трех конструктивных узлов, комбинируемых различным образом.
- Монтажное отверстие согл. стр. каталога 1-100.

Материал:

a)
- **Корпус:** GDZn, хромированный
- **Гайка:** сталь, оцинкованная

a1)
- **Адаптер:** GDZn, без поверхностной обработки

b)
- **Вставки:** GDZn, хромир.

c)
- **Ступенчатые ригели:** GDZn, без поверхностной обработки

d)
- **Промежуточный элемент:** GDZn, без поверхностной обработки

- Поворотный замок в черном цвете по запросу.

a) Корпус с гайкой						
№ заказа	**200-9038**	**200-9039**	**200-9040**	**200-9041**	**200-9042**	**200-9047**
Gl	18	30	36	40	50	60
S макс.	8	20	26	30	40	50
H	18 -10	30 -10	36 -10	40 -10	50 -10	60 -10
a1) Адаптер	не требуется	**200-9031**	**200-9032**	**200-9033**	**200-9034**	**200-9035**
Адаптер может использоваться в зависимости от необходимости, см. стр. каталога 1-110.						

b) Вставки, например:			
Четырехгранник 7	**200-9102**	Двойная бородка 5мм - сердечник	**200-9108**
Четырехгранник 8	**200-9103**	Грибковая ручка	**200-9114**
Трехгранник 8	**200-9105**	Внутренний шестигранник на 10	**200-9112**
Другие вставки на странице каталога 1-100.			
c) Ступенчатый ригель с упором			**200-2904**
Ступенчатый ригель без упора			**200-2903**

При необходимости заказать отдельно:	
d) Промежуточный элемент	**200-2803.30-00005**
Водо- и пыленепроницаемый согласно IP65 посредством:	
e) уплотнительного кольца круглого сечения (О-кольца)	**200-1001**
f) плоского уплотнения	**200-0901**

10.11.08

© copyright by DIRAK / Germany