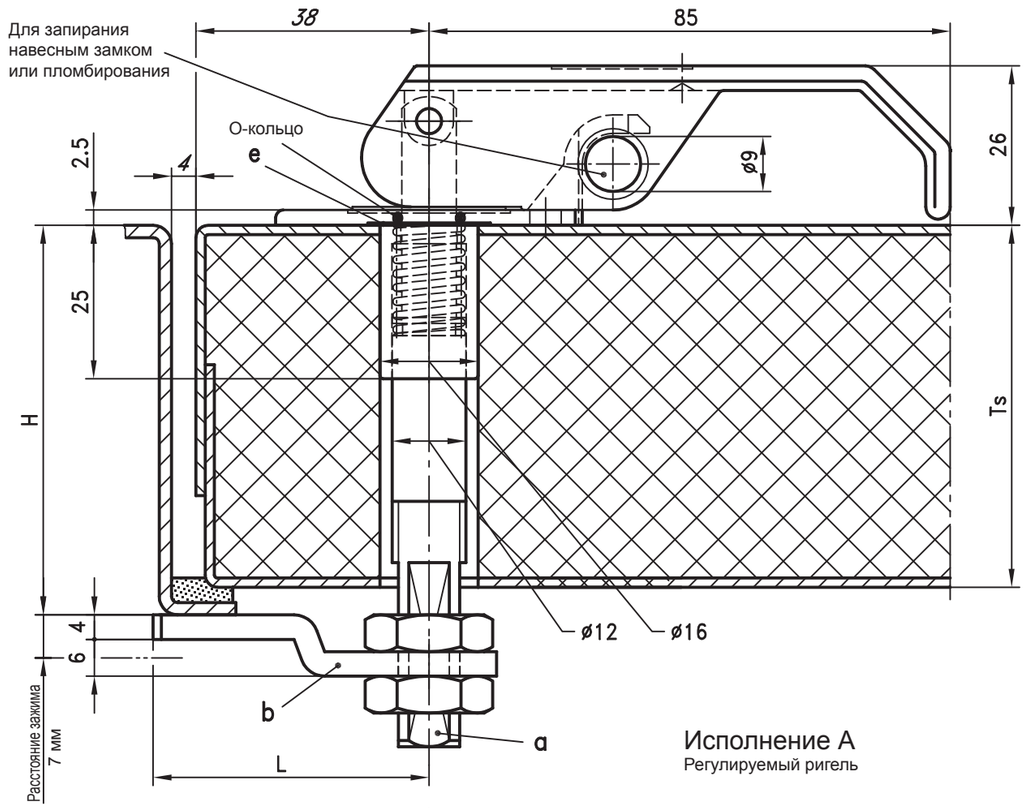

Исполнение A
Регулируемый ригель

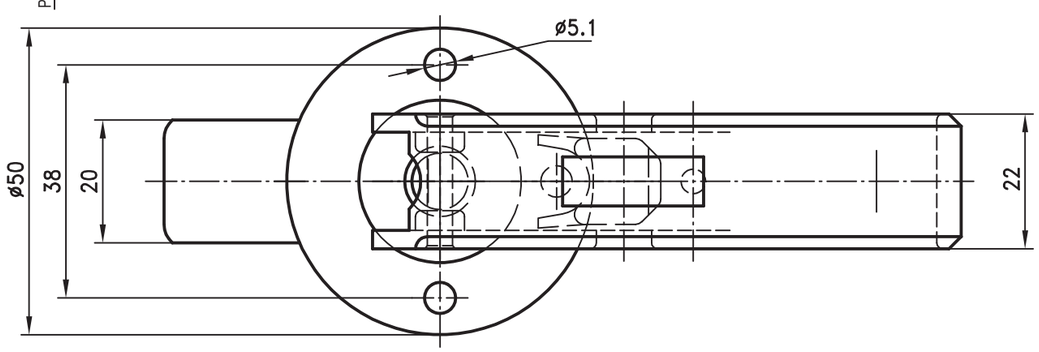

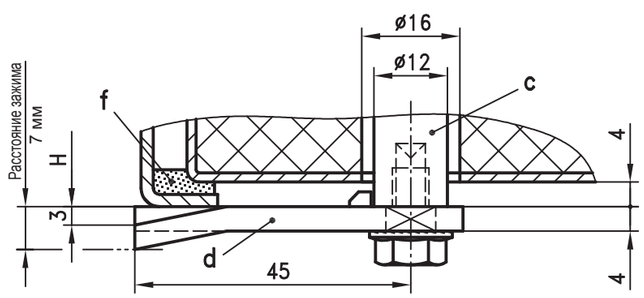

Исполнение B
Нерегулируемый ригель

Поворотный зажимной замок

Тяжелое исполнение

Монтажное отверстие

для обоих вариантов исполнения

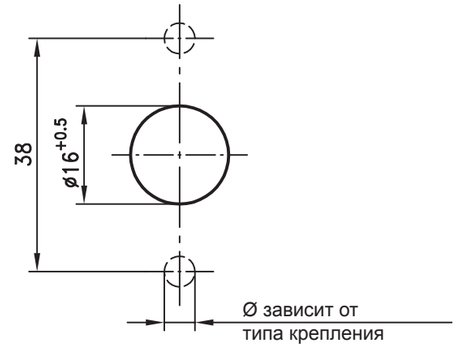

Исполнение A, регулируемый ригель					
a) Поворотный зажимной замок (GDZn, черный)		**200-9935**	**200-9936**	**200-9937**	**200-9938**
a1) как a), только GDZn, оцинкованный		**200-9939**	**200-9940**	**200-9941**	**200-9942**
Толщина двери **Ts макс.**		**50**	**70**	**90**	**110**
Толщина рамы	**H**	**30-60**	**50-80**	**70-100**	**90-120**

b) Ригель изогнутый	L в мм	
	45	**200-5507-45**
	60	***200-5507-60**
b1) Ригель без изгиба	45	**200-5508-45**
	60	***200-5508-60**
	65	**200-5508-65**
*** по запросу**		

Исполнение B, нерегулируемый ригель					
c) Поворотный зажимной замок (GDZn, черный)		**200-9916**	**200-9918**	**200-9920**	**200-9922**
c1) как c), только GDZn, оцинкованный		**200-9926**	**200-9928**	**200-9930**	**200-9932**
Толщина двери	**Ts макс.**	**42**	**62**	**82**	**102**

d) Ригель, например, L=45мм	**№ заказа**		Для рамы толщиной **H**		
	200-0404	32	52	72	92
	200-0406	34	54	74	94
	200-0408	36	56	76	96
	200-0410	38	58	78	98
	200-0413	41	61	81	101
	200-0414	42	62	82	102
	200-0416	44	64	84	104
	200-0418	46	66	86	106
	200-0420	48	68	88	108
	200-0422	50	70	90	110
	200-0424	52	72	92	112
	200-0426	54	74	94	114

Другие ригели на странице каталога 1-100 или 1-262.

Для обоих исполнений при необходимости заказать отдельно:

Водо- и пыленепроницаемый согласно IP65:

e) Плоское уплотнение **200-0902**

О-кольцо входит в комплект поставки и уже смонтировано.

Исполнение поворотных зажимных замков с круглыми корпусами, как на рисунке, только с 4 крепежными отверстиями, овальными корпусами и 3 крепежными отверстиями по запросу.

Поворотный зажимной замок в двух разных вариантах исполнения.

- Ригель может быть смонтирован в 4 положениях, соответственно со смещением на 90°.

- Исполнение A:
  Крепление заклепками с потайной головкой или винтами.
  Размер H регулируется.

- Исполнение B:
  Крепление заклепками с потайной головкой или винтами.
  Размер H изменяется подбором ригеля.

- Все варианты исполнения могут запираться навесным замком.

Материал:

a), a_1), c) и c_1)

- **Поворотный зажимной замок:**
  GDZn, черный с покрытием или оцинкованный
- **Ось:** сталь, оцинкованная

b), b_1) и d)

- **Ригели:** сталь, оцинкованная

04.11.08

DIRAK RoHS WEEE compliant

© copyright by DIRAK / Germany