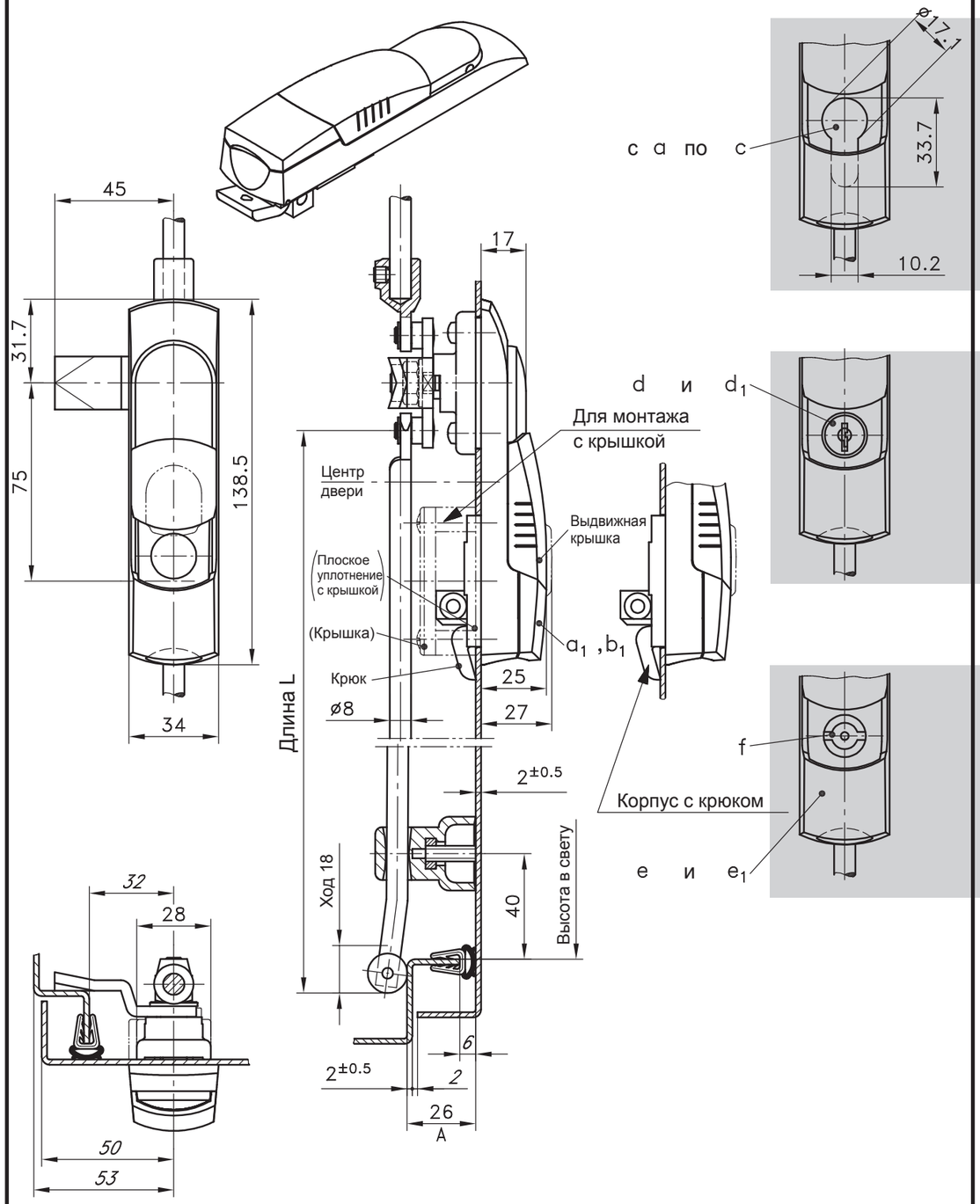

DIRAK www.dirak.ru
Замок с откидной ручкой RS PrB
SOFTLINE
Страница каталога
2 - 080.01

Откидная ручка SOFTLINE для профильного полуцилиндра длиной 40мм, с головкой цилиндра, выступающей до **2,5мм**

a)	для монтажа **с крышкой** (IP65)	**407-9055**
b)	корпус **с крюком** (не IP65)	**407-9045**

Откидная ручка SOFTLINE для профильного полуцилиндра длиной 40мм, с возвышенной выдвижной крышкой для головки цилиндра, выступающей до **5мм**

a_1)	для монтажа **с крышкой** (IP65)	**407-9056**
b_1)	корпус **с крюком** (не IP65)	**407-9046**

c) Профильный полуцилиндр согласно DIN 18252 на стр. каталога 2-140.

d) Откидная ручка SOFTLINE со смонтированным цилиндром для монтажа **с крышкой** (IP65)

с одинаковым запиранием DIRAK 1333*	**407-9053**
с одинаковым запиранием DS200*	**507-9268**
с разным запиранием	**407-9054**

d_1) как d), только корпус **с крюком** (nicht IP65)

с одинаковым запиранием DIRAK 1333*	**407-9043**
с одинаковым запиранием DS200*	**507-9265**
с разным запиранием	**407-9044**

Откидная ручка SOFTLINE для вставки

e)	для монтажа **с крышкой** (IP65)	**407-9057**
e_1)	корпус **с крюком** (nicht IP65)	**407-9047**

f) Вставки должны заказываться отдельно, см. страницу каталога 2-141.
Запорный барашек входит в комплект поставки откидной ручки.

g) Монтаж (сборка) вставок **207-0016**

Дополнительные принадлежности на стр. каталога 2-100 поз. с d) по g).
Ригели для одноточечного запирания на стр. каталога 1-100
h) Пружина заземления на странице каталога 3-910 **208-1201.04**
* с пылезащитой из нержавеющей стали

Замок с откидной ручкой SOFTLINE с откидываемой на 30° управляющей рукояткой и ходом закрытия 90°.

- Запирается профильным полуцилиндром (DIN 18252) длиной 40 мм с положением запирающей бородки 45°или 90°, цилиндром или вставкой.
- Замки с откидной ручкой этой серии поставляются с двумя различными выдвижными крышками, позволяющими использовать стандартные на сегодняшний день профильные полуцилиндры с возвышенной головкой (см. таблицу).
- Для применения справа или слева.
- Для применения в классе защиты IP65 согласно EN 60529 в пределах герметичной зоны корпусов монтируется с крышкой. Для применения за пределами герметичных зон - с крюком согл. стр. каталога 3-170.
- Другие размеры для монтажного отверстия типа B на странице каталога 3-010.

Для тяг с проушиной и роликами для прямого подсоединения согл. стр. каталога 1-180 длина при тяговом приводе составляет, **как показано** (симметричная дверь):

Верхняя тяга

$$L = \frac{\text{Высота в свету-12мм}}{2} - 38\text{мм}$$

Нижняя тяга

$$L = \frac{\text{Высота в свету-12мм}}{2} + 38\text{мм}$$

Для тяг с проушиной и роликами для прямого подсоединения согл. стр. каталога 1-180 длина для тягового привода составляет **Центр** двери:

$$L = \frac{\text{Высота в свету-12мм}}{2}$$

Материал:
a), a_1), b), b_1), d), d_1), e), e_1)
- **Откидная ручка:** PA, черная
- **Корпус:** PA, черный
- **Выдвижная крышка:** PA, черная

h)
- **Пружина заземления:** нержавеющая сталь 1.4310

DIRAK RoHS WEEE compliant

13.11.08

© copyright by DIRAK / Germany

DIRAK GmbH - Königsfelder Str. 1 - D-58256 Ennepetal - Tel.: +49 (0) 2333/837-0 - Fax: +49 (0) 2333/837-101