Замок с откидной ручкой RS 130

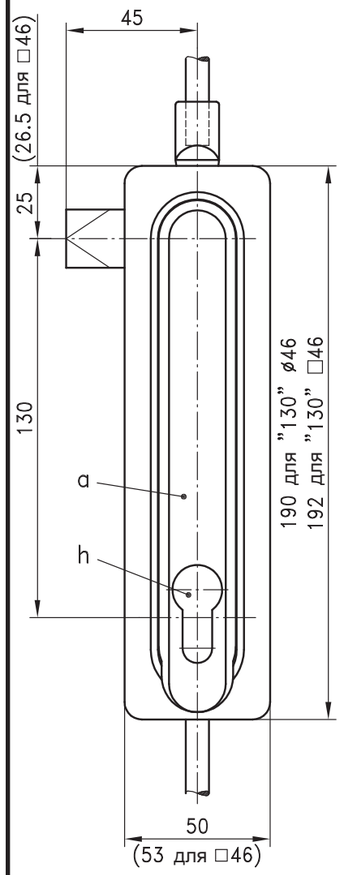

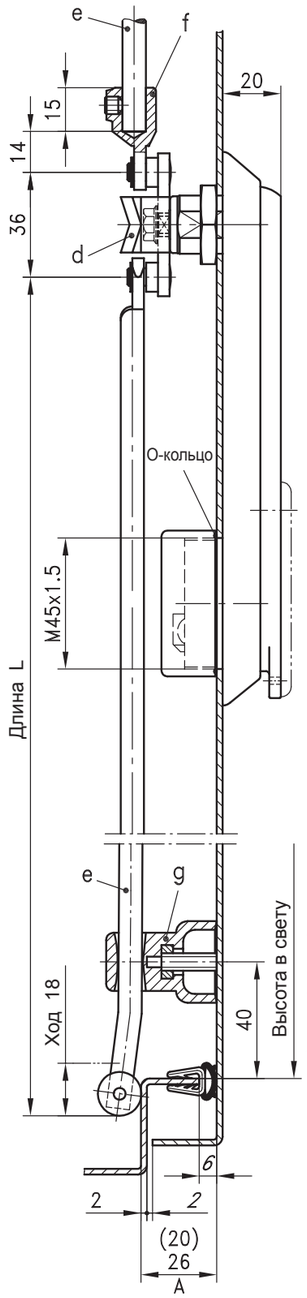

Монтажные отверстия

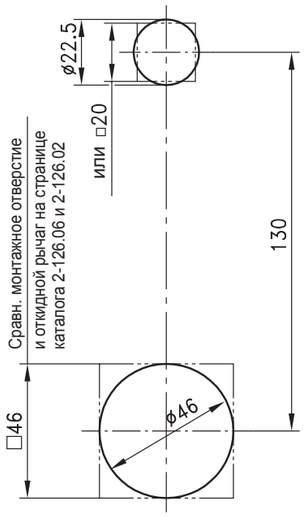

Для одинакового оборудования правой и левой двери также возможно проделывание 2 отверстий Ø46 (□46) симметрично центру двери, см. k) и k_1).

Для монтажного отверстия □46

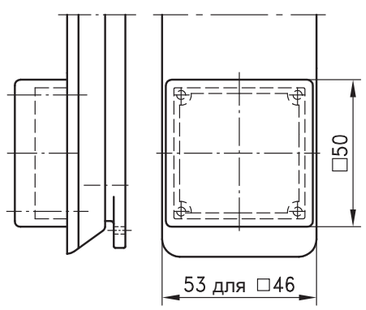

Для тяг с проушиной и роликами для прямого подсоединения согл. странице каталога 1-180 при тяговом приводе длина составляет ЦЕНТР ДВЕРИ:

$$L = \frac{\text{Высота в свету - 12мм}}{2}$$

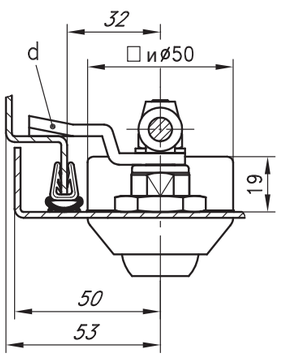

DIRAK
www.dirak.ru

Замок с откидной ручкой RS 130

Страница каталога
2 - 100.02

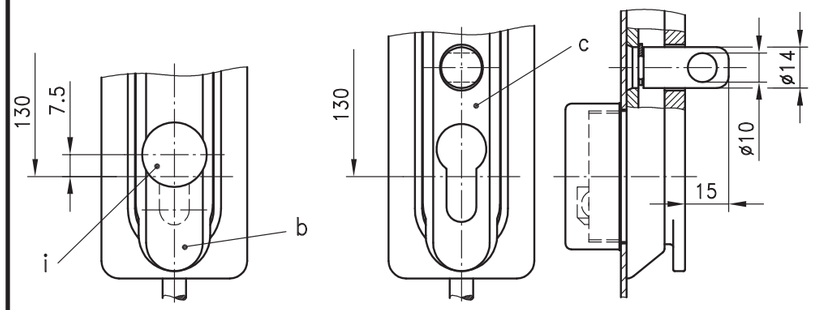

	Монтажное отверстие 130/Ø46	Монтажное отверстие 130/□46
a) Откидная ручка, PA (черная)	**207-9001**	**207-9311**
для профильного полуцилиндра длиной 40мм		
a_1) как a), только с крышкой цилиндра	**207-9002**	**207-9312**
a_2) Откидная ручка, GDZn (черная)	**207-9008**	**-**
для профильного полуцилиндра длиной 40мм		
a_3) как a_2), только с крышкой цилиндра	**207-9009**	**-**
a_4) как a_1), только выше на 5 мм	**207-9003**	**207-9313**
для профильного полуцилиндра длиной 45мм		
a_5) как a_4), только рукоятка GDZn (черная)	**207-9004**	**207-9314**
корпус, PA черный		
для профильного полуцилиндра длиной 45мм		
b) Откидная ручка для Ø 22 **KABA**-цилиндра по запросу		
c) Откидная ручка, PA, черная, с пальцем для навесного замка (нержавеющая сталь) для профильного полуцилиндра	**207-9006**	**По запросу**
При необходимости заказать отдельно:		
d) Ригели под тяги на стр. каталога 2-150, например, для отбортовки	**A20**	**207-9522**
	A26	**207-9528**
d_1) Тяговый привод без ригеля		**207-9599**
e) Круглые тяги на стр. каталога 1-170 или 1-180		
f) Адаптер для круглых тяг		**200-9601**
g) Направляющая тяги (на стр. каталога 1-190/191) например, для отбортовки	**A20**	**200-3601.03**
	A26	**200-3602.03**
h) Профильный полуцилиндр согласно DIN 18252 на стр. каталога 2-140		
i) Цилиндр KABA Ø22 - круглый цилиндр по запросу		
	130/Ø46	**130/□46**
k) Адаптерное кольцо для монтажа замков с откидными ручками в 2 отверстия Ø46 или □46 чтобы двери справа и слева были одинаковыми	**207-2701.03**	**207-2702.03**
k_1) Прокладка для адаптера	**207-2804**	**207-2803**

*** Количество и срок поставки по запросу.**

Замок с откидной ручкой, потайной, для распределительных шкафов из листовой стали и пластика, с откидываемой на 30° управляющей рукояткой и ходом закрытия 90°.

- Для применения справа или слева.
- Полностью изолирован для монтажа в распредшкафы из пластика.
- Запирается вставкой профильных полуцилиндров с положением запирающей бородки 45°или 90° или цилиндрами KABA.
- Водо- и пыленепроницаемый согласно IP65 в соответствии с EN 60529.

Материал:

a), b) и c)
- см. таблицу

d) и d_1)
- **Ригель под тяги и тяговый привод:** сталь, оцинкованная

e)
- **Круглые тяги:** сталь, оцинкованная

f)
- **Адаптер:** GDZn, без поверхностной обработки

g)
- **Направляющая тяги:** PA, черная

13.11.08

DIRAK RoHS WEEE compliant

© copyright by DIRAK / Germany

DIRAK GmbH - Königsfelder Str. 1 - D-58256 Ennepetal - Tel.: +49 (0) 2333/837-0 - Fax: +49 (0) 2333/837-101