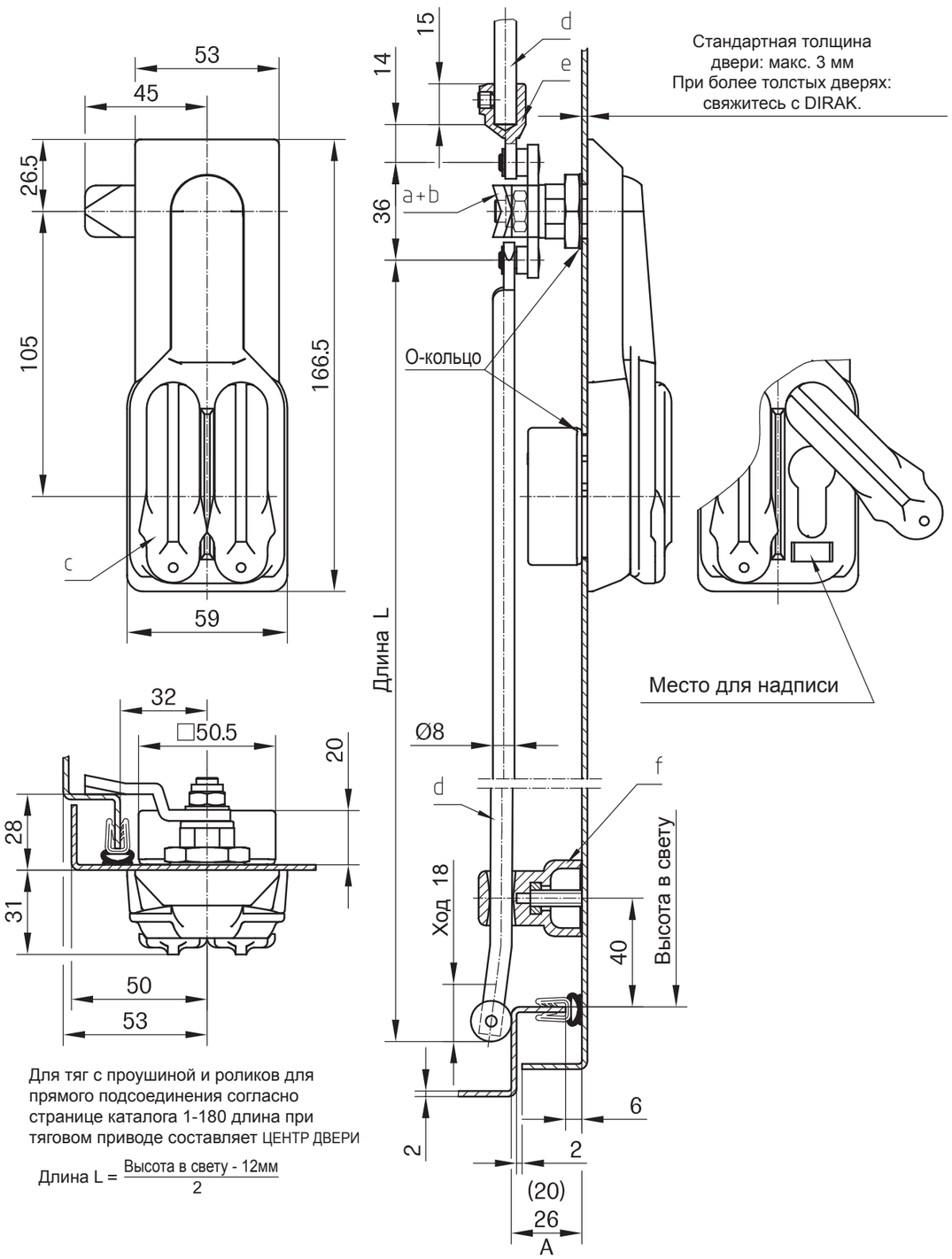

Для тяг с проушиной и роликов для прямого подсоединения согласно странице каталога 1-180 длина при тяговом приводе составляет ЦЕНТР ДВЕРИ

$$\text{Длина } L = \frac{\text{Высота в свету - 12мм}}{2}$$

DIRAK
www.dirak.ru
Откидная ручка с двойным цилиндром RS 105
Протестирована на безопасность
Страница каталога
2 - 126.01

Монтажные отверстия

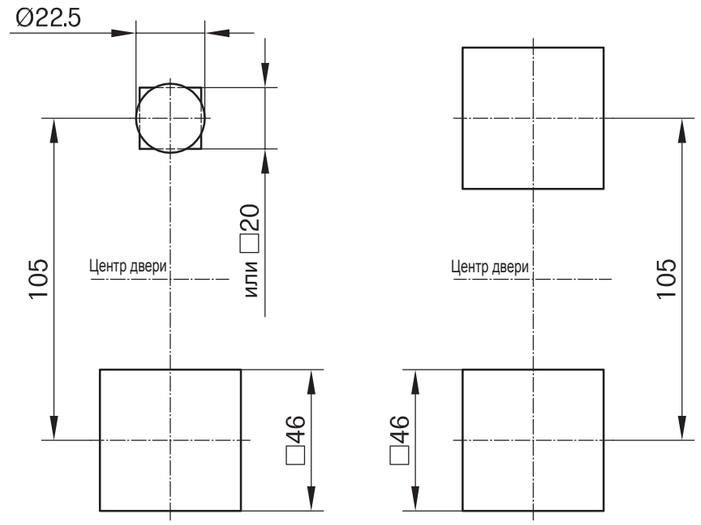

Чтобы одинаково оформить правую и левую дверь, также можно сделать 2 отверстия □46 симметрично центру двери, см. g) и g1).

Замок с двойным цилиндром и откидной ручкой.

- Водо- и пыленепроницаемый согласно IP65 в соответствии с EN 60529.
- Запирается двумя профильными полуцилиндрами 40 или 45 мм, которые могут активироваться двусторонне.
- Откидная ручка может быть открыта активацией одного из двух профильных полуцилиндров, независимо от другого цилиндра. Таким образом могут быть использованы различные системы запирания и профильные полуцилиндры, на выбор длиной 40 и/или 45 мм.
- Также возможно запирание при извлеченном ключе.
- **Протестирована на безопасность - аналог DIN1630.**
- По запросу может быть предусмотрено место для надписи с индивидуальным логотипом.

	Замок с откидной ручкой и двойным цилиндром с крышками для профильных полуцилиндров		**207-9614**
	Откидная ручка с защитой от распиливания по запросу!		
При необходимости заказать отдельно:			
a)	**Ригели под тяги** на стр. каталога 2-150 напр., для отбортовки	**A20**	**207-9522**
		A26	**207-9528**
b)	Тяговый привод без ригеля		**207-9599**
c)	**Профильный полуцилиндр** согл. DIN 18252 на стр. каталога 2-140		
d)	**Круглые тяги** на стр. каталога 1-170 или 1-180		
e)	**Адаптеры** для круглых штанг		**200-9601**
f)	**Направляющая тяги** напр., для отбортовки	**A20**	**200-3601.03**
	(см. страницу каталога 1-190/191)	**A26**	**200-3602.03**
g)	Четырехгранный адаптер для монтажа замков с откидными ручками в 2 отверстиях □46, чтобы двери были одинаковы справа и слева		**207-2702.03**
g_1)	Плоское уплотнение для адаптера □46		**207-2803**
h)	Аварийный ключ PZ		**204-0301**

Материал:

- **Откидная ручка и корпус:** GDZn, ZL 0430, черный

Другие поверхности по запросу!

a), b) и d)
- **Ригель под тяги, тяговый привод и круглые тяги:** сталь, оцинкованная

e)
- **Адаптер:** GDZn, оцинкованный

f)
- **Направляющая тяги:** PA, черная

g)
- **Четырехгранный адаптер:** PA6 30GF IQ черный

g_1)
- **Плоское уплотнение:** Микропористая резина, Inducon

h)
- **Аварийный ключ:** PS, черный

DIRAK RoHS WEEE compliant

13.11.08

© copyright by DIRAK / Germany

DIRAK GmbH - Königsfelder Str. 1 - D-58256 Ennepetal - Tel.: +49 (0) 2333/837-0 - Fax: +49 (0) 2333/837-101