3-130 Штанговый замок FS PrC

под монтажное отверстие C, под плоские тяги

Система штангового замка для монтажа внутри герметичной области корпусов.

- Может оснащаться накладками замка, элементами ручек или откидными ручками.
- Путем разворота может использоваться справа или слева.
- Другие размеры монтажного отверстия PrC приведены в системе продуктов 3-010.

Материал:

a) и a1)

- **Корпус:** сплав цинка, необработанный / сталь с оцинковкой или ПА черный
- **Шестерня:** сплав цинка
- **Тяги:** сталь, оцинкованная b)
- **Вставка:** сплав цинка, хромированный c) и c1)
- **Накладка замка:** ПА черный d)
- **Ригель:** сплав цинка, необработанный f)
- **Направляющая для тяги:** ПА черный g)
- **Пружина заземления:** нержавеющая сталь 1.4310

	Исполнение	Корпус сплав цинка	Корпус ПА черный	см. страницу
a)	Штанговый замок	208-9002	208-9052	
a1)	Штанговый замок с захватами для быстрого крепления плоских тяг	208-9003	208-9053	
	При необходимости заказать отдельно:			
b)	Вставки, с Стопорная шайба и Стопорный винт M6x10			
	Четырехгранник 6мм		208-9201	
	Четырехгранник 7мм		208-9202	
	Четырехгранник 8мм		208-9203	
	Трехгранник 6,5 CNOMO, тип 1		208-9217	
	Трехгранник 7мм		208-9204	
	Трехгранник 8мм		208-9205	
	Двойная бородка 3мм, усиленное исполнение с сердечником из нержавеющей стали		208-9206	
	Двойная бородка 3мм полностью сплав цинка		208-9210	
	Двойная бородка 5мм		208-9207	
	Исполнение Daimler Benz		208-9208	
	Внутренний четырехгранник 6мм		208-9212	
	Полукруг Чехия		208-9213	
	Исполнение Fiat		208-9209	
c)	Накладка замка с 2 винтами со сфероцилиндрической головкой			
	для четырех- и трехгранника, а также Daimler Benz		208-9501	
	для вставки «двойная бородка»		208-9502	
	для вставки Fiat		208-9503	
c1)	Накладка замка серии SOFTLINE			04.08
d)	Ригель со стопорным зубчатым винтом M6x16	A = 25, L = 30	208-9401	
	Ригель со стопорным зубчатым винтом	A = 20, L = 40	208-9402	
	Ригель со стопорным зубчатым винтом	A = 18, L = 40	208-9404	
	Ригель со стопорным зубчатым винтом	A = 30, L = 30	208-9408	
	Адаптер со стопорным зубчатым винтом с частичным покрытием M6x20		208-9403	
	Ригели под адаптер			04.43
e)	плоские тяги			04.30
f)	Направляющая для тяги, цельная, заказывать 2 шт.		208-1501.03-00000	
g)	Пружина заземления		208-1206.93-00000	04.05
	Водо- и пыленепроницаем согласно классу IP65 за счет:			
h)	О-кольцо под вставки		208-1801	
i)	О-кольцо под монтажное отверстие A (50x25мм)		208-1802	
	Заказывать 2 штуки			
	Ручки			04.25
	Откидная ручка			04.18, 04.20, 04.23

03.06.2013
© copyright by DIRAK / Germany

3-130 Штанговый замок FS PrC

под монтажное отверстие C, под плоские тяги

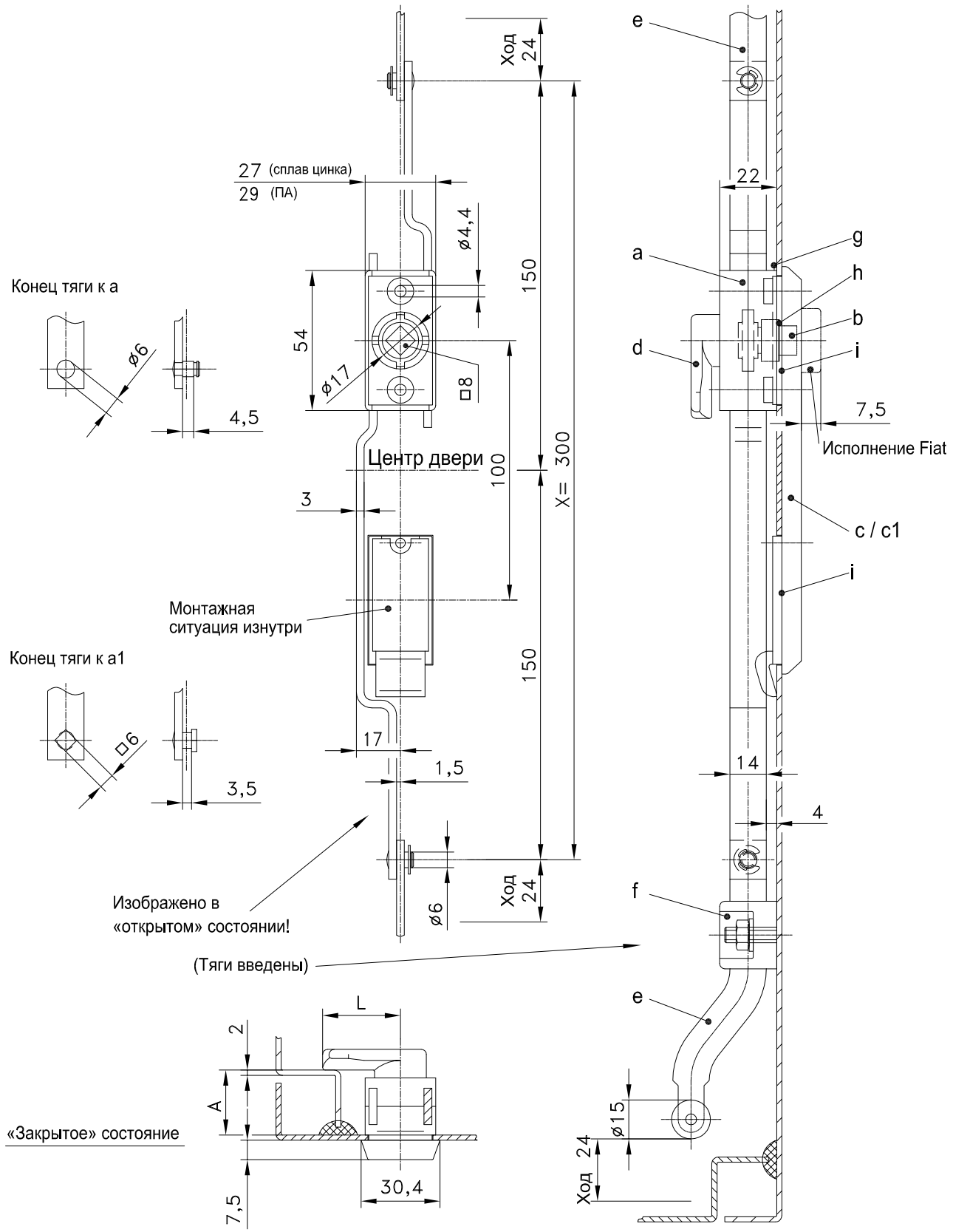

Формула расчета тяги:

$$\frac{\text{Высота в свету шкафа} - 10\text{mm (допуск)} - \text{Размер штангового замка во введенном состоянии (x)}}{2}$$

© copyright by DIRAK / Germany