Привинчиваемая петля 180°

с быстрым снятием двери
для секционных шкафов

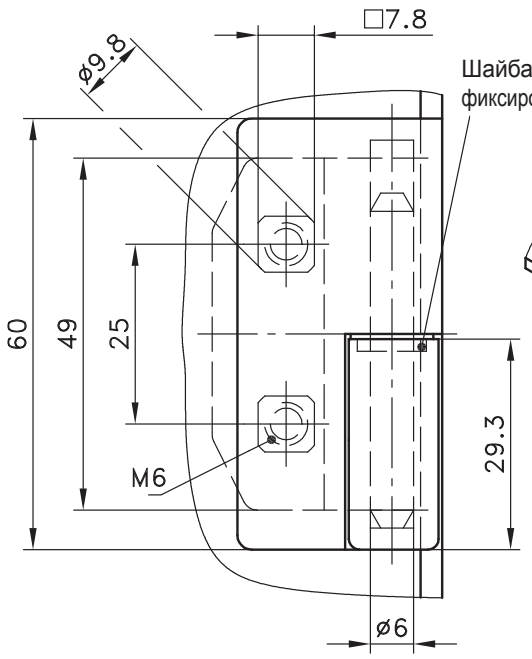

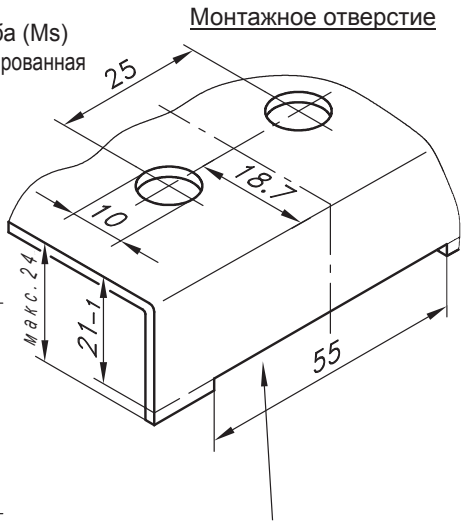

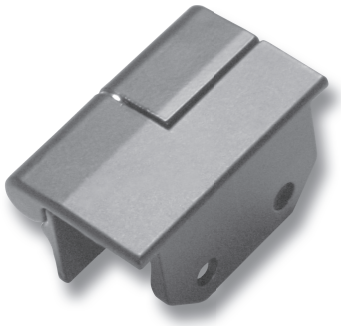

Выемка двери
* Выемка нужна, если между дверью и рамой требуется небольшой зазор около 1-2мм.

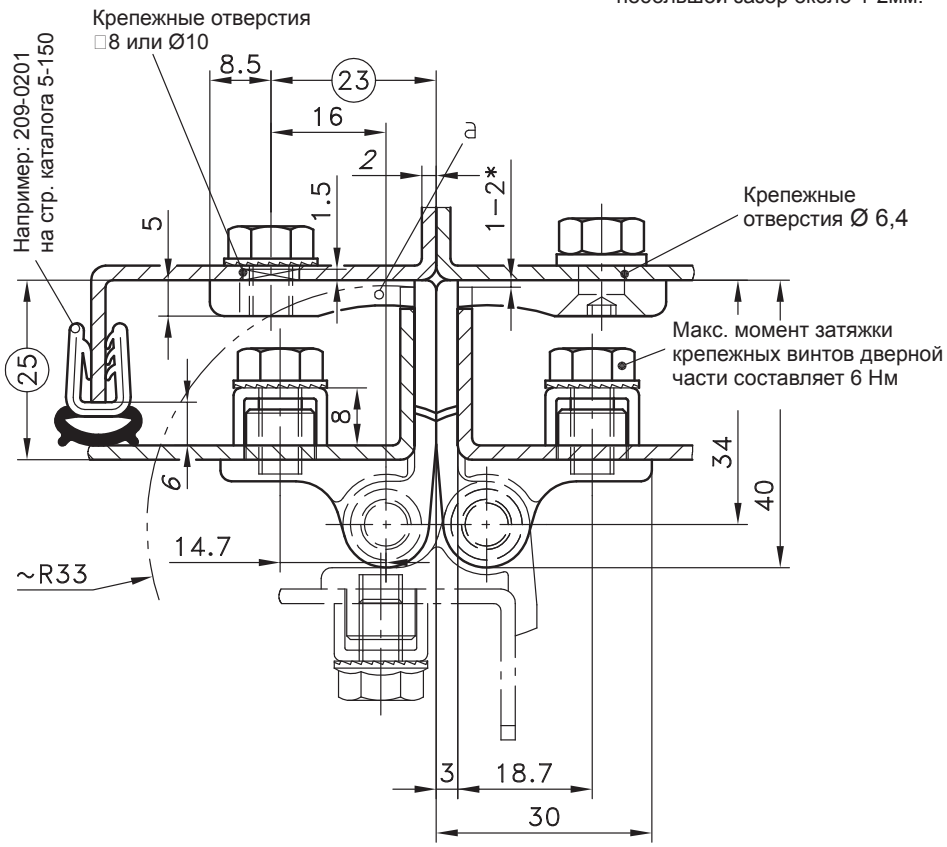

Петля на 180° для накладных дверей.

- с быстрым снятием двери.
- С резьбой M6 и центрирующей цапфой при монтаже внутри или зенкованным отверстием Ø6,4 под M6 при монтаже снаружи.
- Возможная выемка (размер 55) закрывается частью петли (размер 60).
- Толщина двери до 4мм.

Материал:

- **Дверная и рамная часть:** GDZn, с черным покрытием или хромированная
- **Штифт:** нержавеющая сталь, 1.4305
- **Шайба:** латунь

a_2)

- **Рамная часть:** сталь, оцинкованная, с черным покрытием

	хромированный		черный	
	справа	слева	справа	слева
a) **Рамная часть** с M6 и центрирующей цапфой	212-9042	212-9044	212-9046	212-9048
a_1) **Рамная часть** с зенк.отверстием Ø6,4 для M6	212-9043	212-9045	212-9047	212-9049
a_2) как a_1), только с кронштейном петли из стали			212-9082	212-9083

DIRAK RoHS WEEE compliant

04.11.08

© copyright by DIRAK / Germany