4-185 Петля Pr05 180°

для рядного шкафа, отгиб 25мм, для накладных дверей

Петля на 180° для накладных дверей.
- Право- или левостороннее применение.

Материал:
- **Дверная и рамная часть:** сплав цинка хромированный или черный с покрытием
- **Шайба:** латунь, никелированная
- **Штифт:** сталь, оцинкованная
- **Стопорная шайба:** сталь, оцинкованная

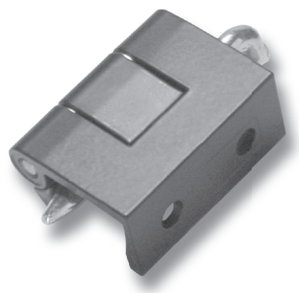

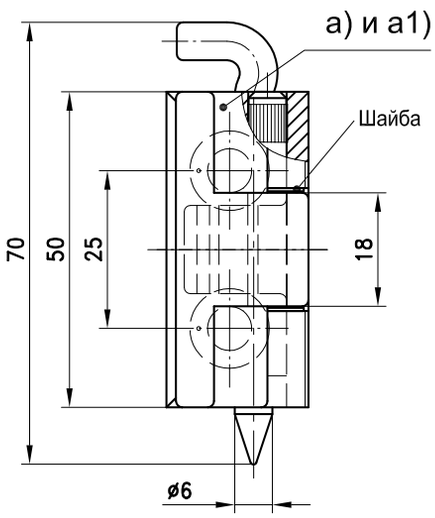

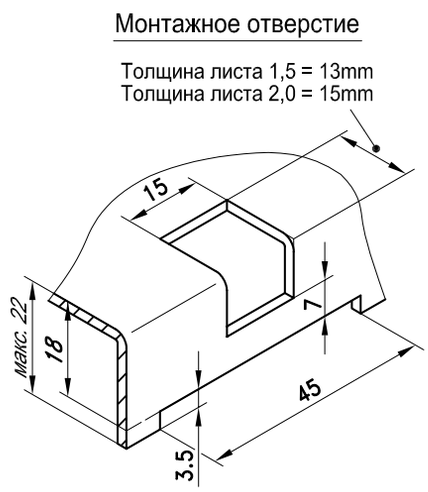

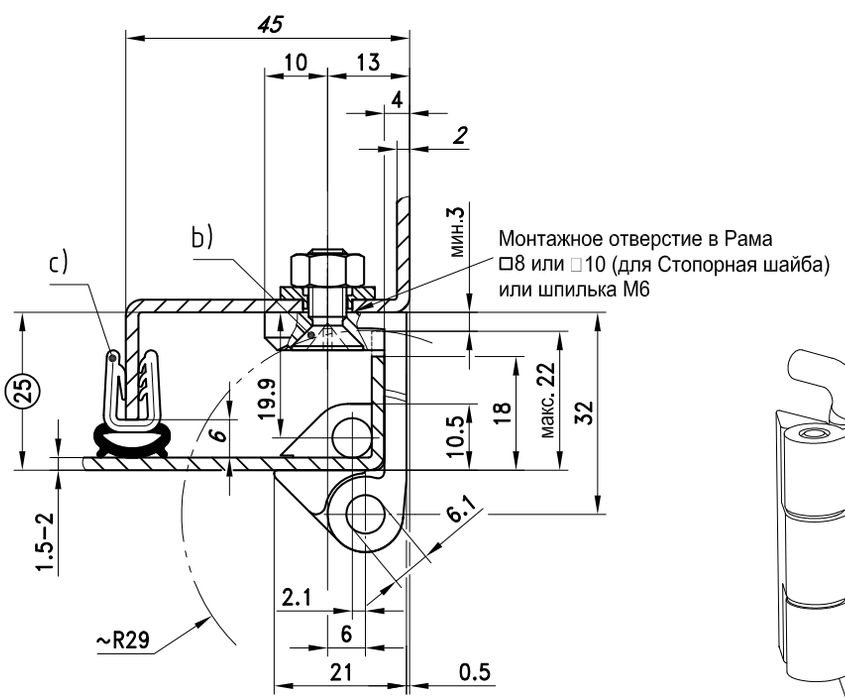

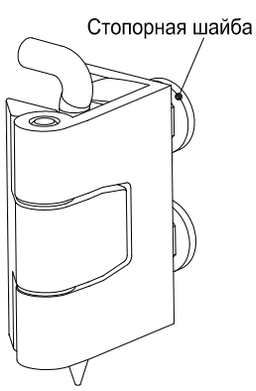

	Петля	сплав цинка, хромированный	сплав цинка черный	см. страницу
a)	с зенкованным отверстием и стопорными шайбами, монтажное отверстие Ø10 или □8	212-9050	212-9037	
a1)	с зенкованным отверстием под винты M6, монтажное отверстие Ø6	212-9088	212-9038	
c)	Например, уплотнительные профили		209-0201	07.13

DIRAK GmbH Königsfelder Str. 1 58256 Ennepetal
Тел.: 02333/837-0 Факс: 02333/837-100 www.dirak.de

© copyright by DIRAK / Germany