# 4-190 Петля Pr04 180°

для накладных дверей

Привинчиваемая петля для накладных дверей.
- Также монтируется с возможностью снятия.

**Материал:**
- **Петля:** сталь, оцинкованная
- **Прокладочная шайба:** латунь, никелированная
- **Гайки и зубчатые стопорные шайбы:** сталь, оцинкованная
- **Ось:** сталь, никелированная

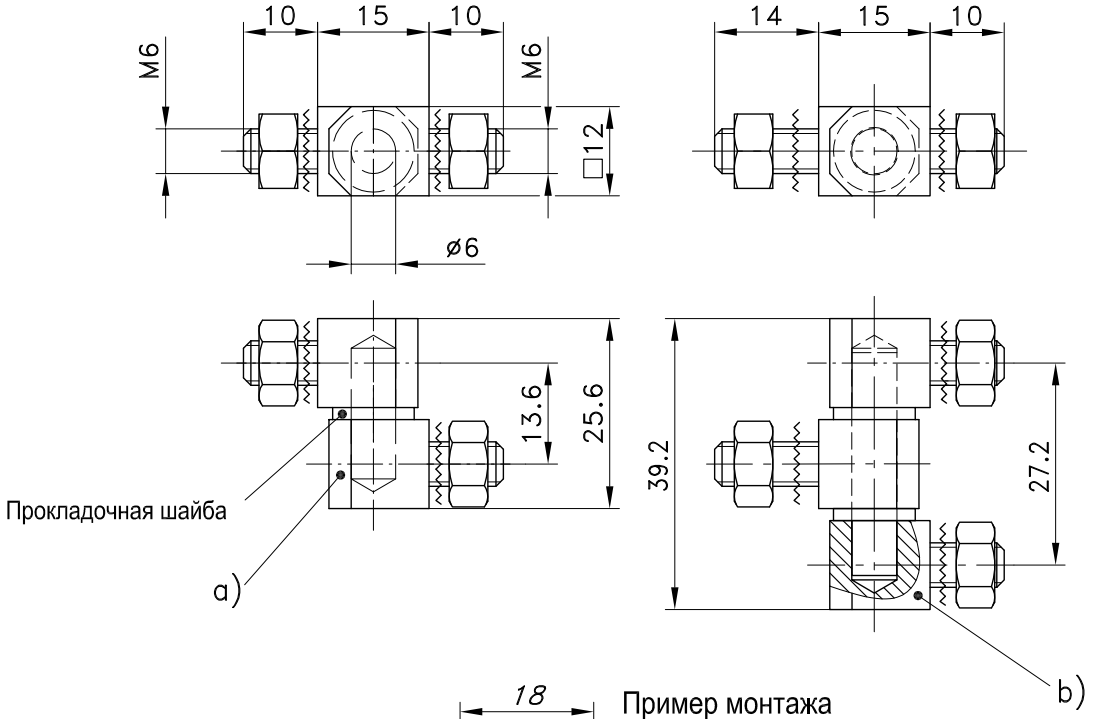


Пример монтажа

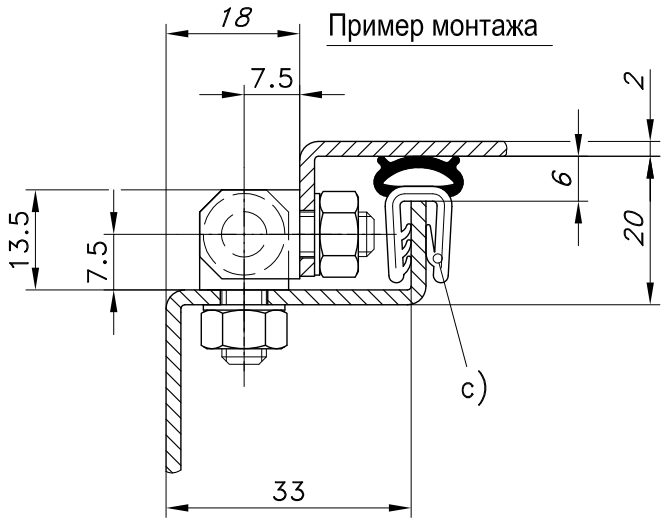


| | Исполнение | № заказа | см. страницу |
|---|---|---|---|
| a) | **Привинчиваемая петля, 2-компонентная, съемная** | **219-9005** | |
| | **2 гайки и зубчатые стопорные шайбы входят в комплект поставки** | | |
| b) | **Привинчиваемая петля, 3-компонентная** | **219-9001** | |
| | **3 гайки и зубчатые стопорные шайбы входят в комплект поставки** | | |
| | **Исполнение из нержавеющей стали** | | **10.77** |
| c) | **Например, уплотнительные профили** | **209-0201** | **07.19** |

**DIRAK GmbH** Königsfelder Str. 1 58256 Ennepetal
Тел.: 02333/837-0 Факс: 02333/837-100 www.dirak.de


© copyright by DIRAK / Germany