Петля Pr01 180°

фиксирующаяся, для внутренних дверей

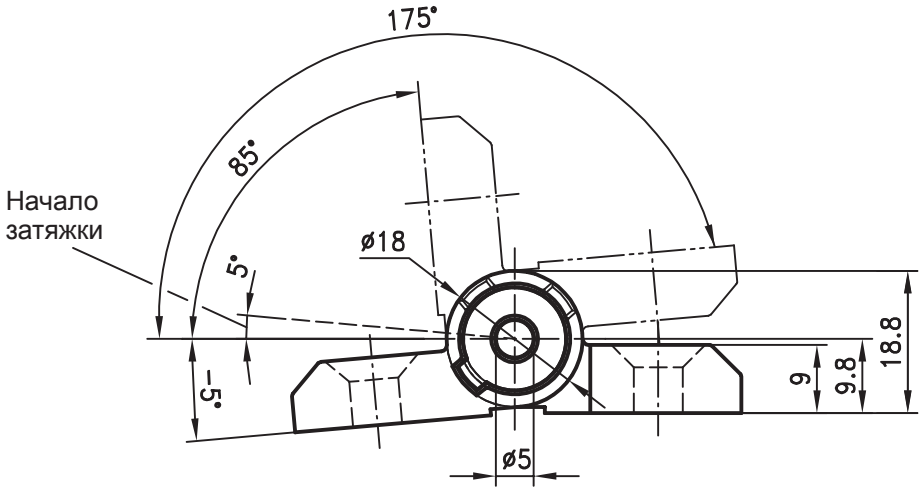

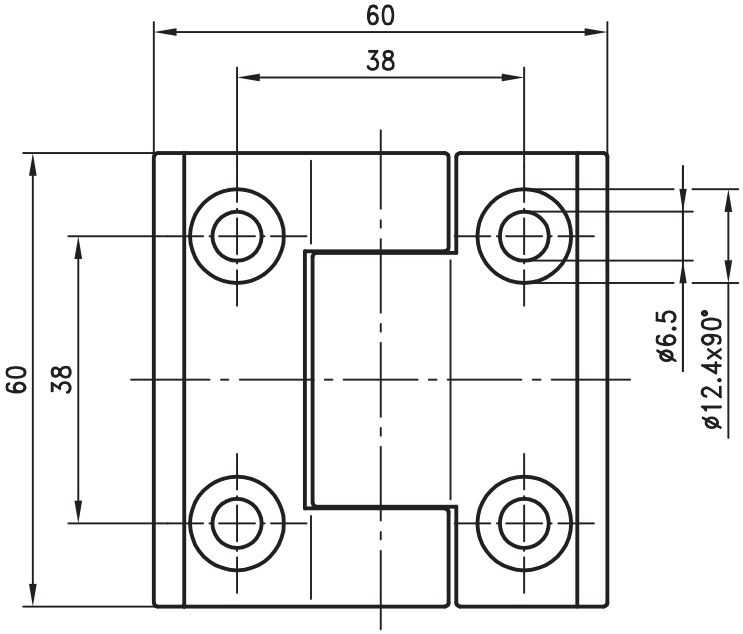

Устойчивая фиксирующаяся петля с углом открытия 180° и положениями фиксации на -5°, 85° и 175°.

- Отрицательное положение фиксации обеспечивает закрытие дверей или люков даже против резинового уплотнения.
- Затяжка начинается с положения около 5°.

Материал:

- **Части (половинки) петли:** GDZn, с черным покрытием

№ заказа	**218-9213**

04.11.08

© copyright by DIRAK / Germany