Привинчиваемая петля

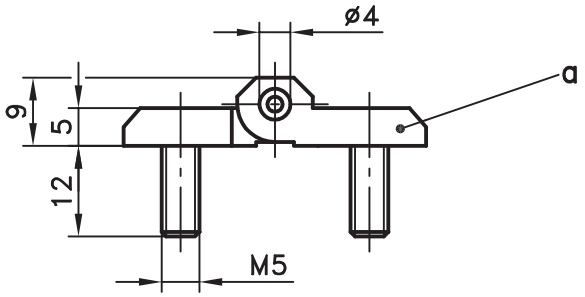

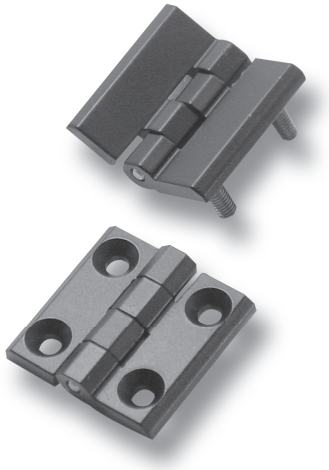

Подходит для винта с потайной головкой согл. DIN 7991

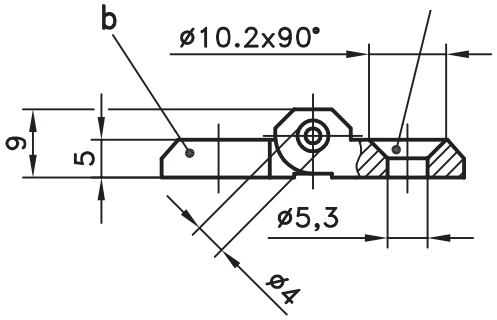

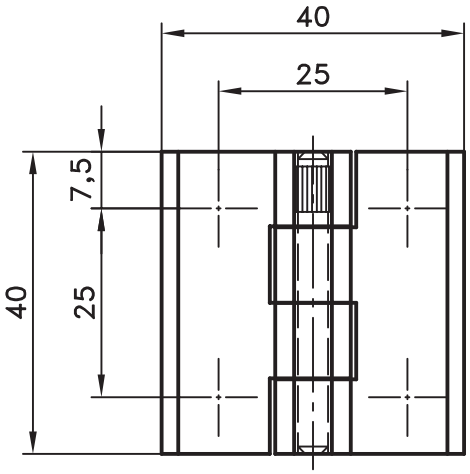

Исполнение с заземлением

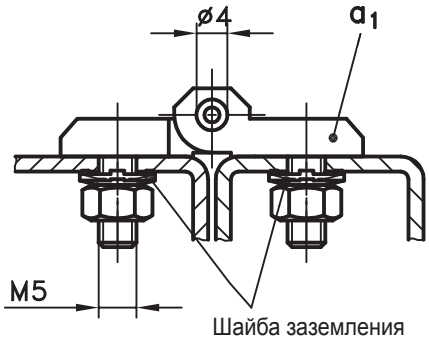

Контактная пружина

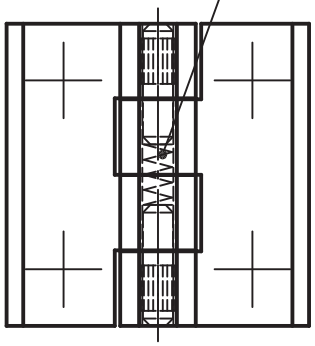

Исполнение с заземлением
Ограниченная токопроводящая способность

Привинчиваемая петля с или без устройства заземления для небольших нагрузок.

- Для применения справа или слева.
- Угол открытия составляет мин. 180°, при исполнении b) 270°.

Материал:

- **Части (половинки) петли:** GDZn, хромированные или с черным покрытием
- **Палец и резьбовые штифты:** нержавеющая сталь

к a_1)

- **Палец:** сталь, оцинкованная
- **Шайба заземления:** сталь, оцинкованная
- **Пружина:** пружинная сталь

	Хромирован.	С черным покрыт.
a) **Петля** с замоноличенными резьбовыми штифтами M5	**218-9001**	**218-9002**
a_1) **как a), только исполнение с заземлением**	**-**	**218-9402**
b) **Петля** с утопл.отверстиями для винтов с потайн.головкой M5	**218-9003**	**218-9004**
Шайба заземления к a_1), 4 шт.	**861-0176.07-00005**	

Комбинации вариантов исполнения a) и b) по запросу.
Исполнение b) из нержавеющей стали на стр. каталога 7-200.

04.11.08

© copyright by DIRAK / Germany