Привинчиваемая петля

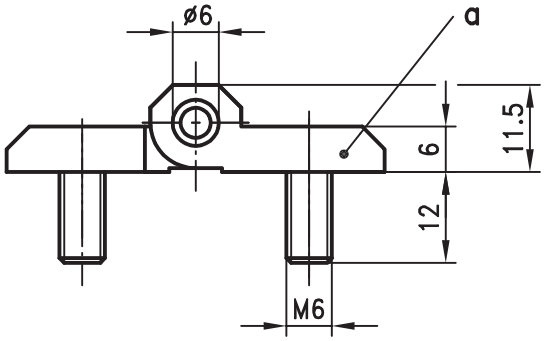

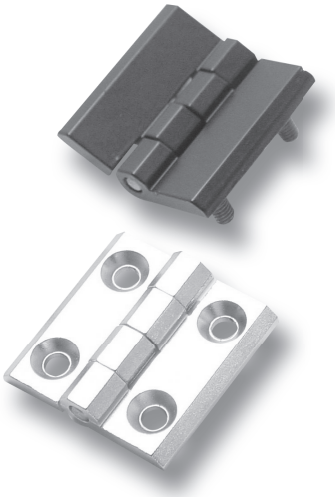

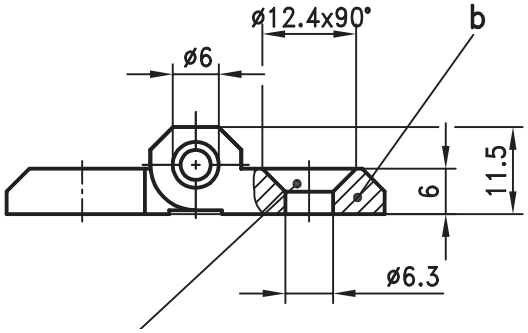

Подходит для винта с потайной головкой согл. DIN 7991

Исполнение с заземлением

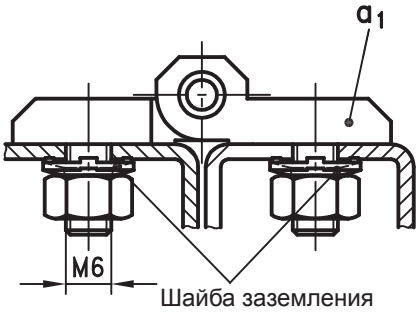

Привинчиваемая петля с или без устройства заземления для средних нагрузок.

- Для применения справа или слева.
- Угол открытия составляет мин. 180°, при исполнении b) 270°.

Материал:

- **Части (половинки) петли:** GDZn, хромированные или с черным покрытием
- **Штифт и шпильки:** нержавеющая сталь к a_1)
- **Штифт:** сталь, оцинкованная
- **Шайба заземления:** сталь, оцинкованная
- **Пружина:** пружинная сталь

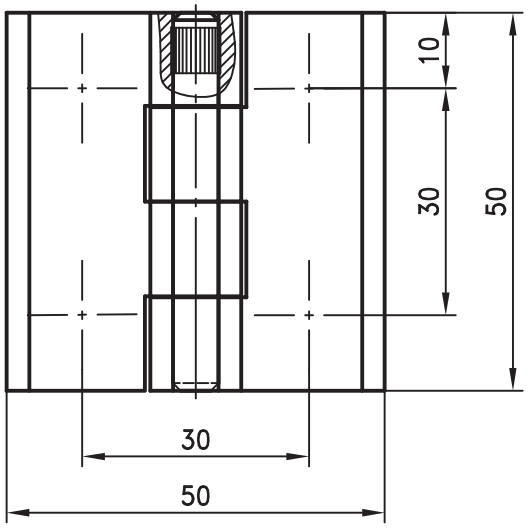

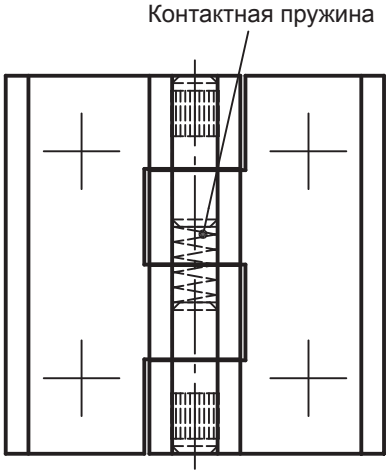

Исполнение с заземлением
Ограниченная токопроводящая способность

	хромированная	с черным покрытием
a) Петля с замоноличенными шпильками M6	**218-9101**	**218-9102**
a1) как a), только исполнение с заземлением	**-**	**218-9412**
b) Петля с зенк. отверстиями для потайных винтов M6	**218-9103**	**218-9104**
Шайба заземления к a1), 4 шт.	**800-0411**	

Комбинации вариантов исполнения a) и b) по запросу.
Исполнение b) из нержавеющей стали на стр. каталога 7-200.

04.11.08

© copyright by DIRAK / Germany