Привинчиваемая петля

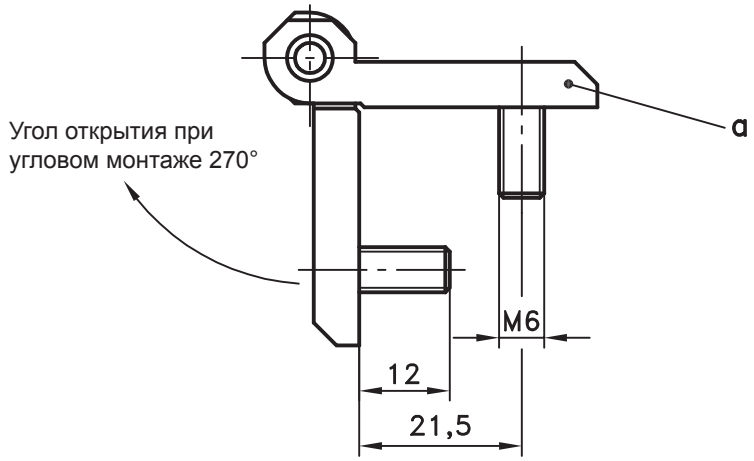

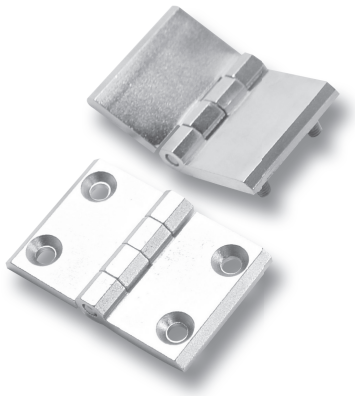

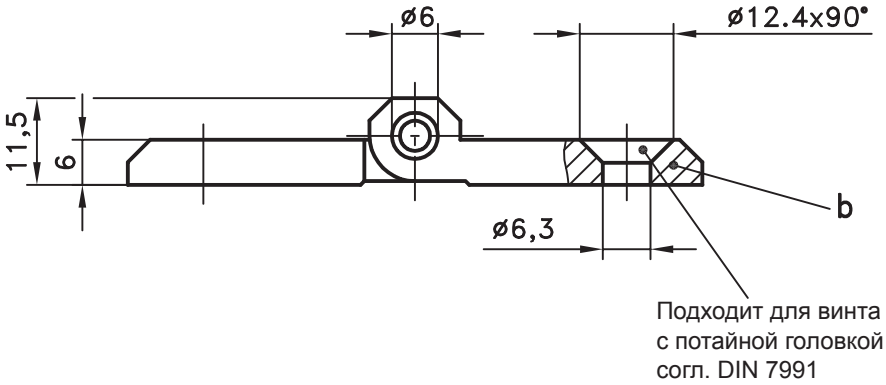

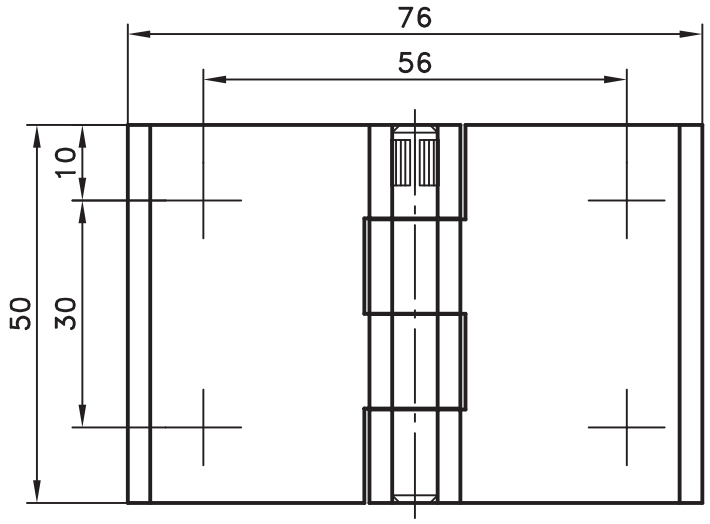

Привинчиваемая петля для средних нагрузок.

- Для применения справа или слева.
- Данная петля также подходит для углового монтажа.
- Комбинации вариантов исполнения a) и b) по запросу.

Материал:

- **Половинки петли:** GDZn, хромированные или с черным покрытием
- **Штифт и шпильки:** нержавеющая сталь

	хромированная	с черным покрытием
a) **Петля** с замоноличенными шпильками M6	**218-9105**	**218-9106**
b) **Петля** с зенк. отверстиями для потайных винтов M6	**218-9107**	**218-9108**

04.11.08

© copyright by DIRAK / Germany