Привинчиваемая петля

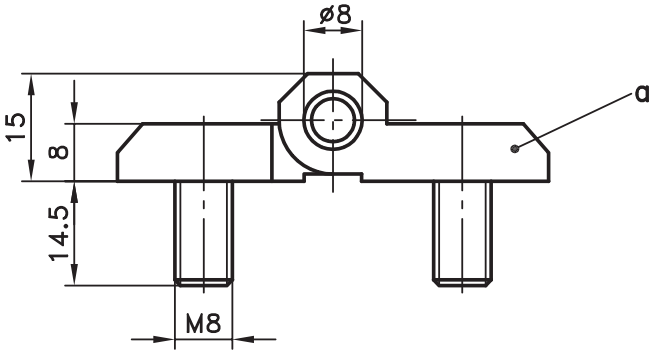

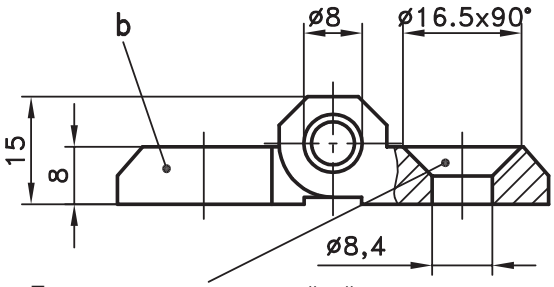

Подходит для винта с потайной головкой согл. DIN 7991

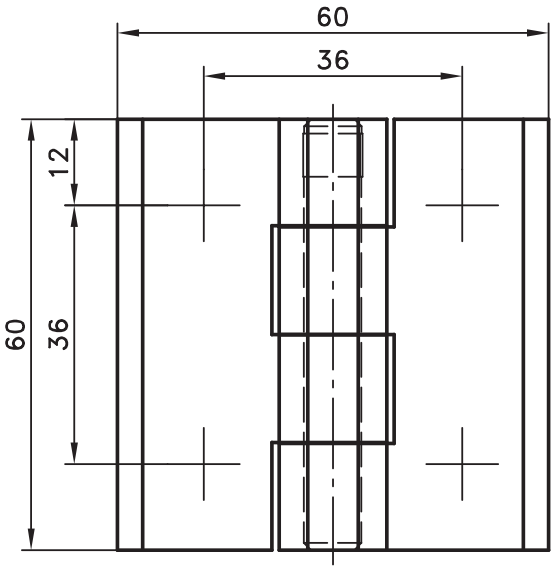

Исполнение с заземлением

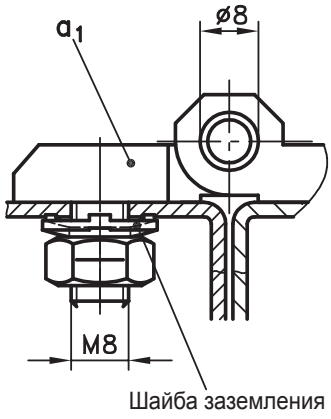

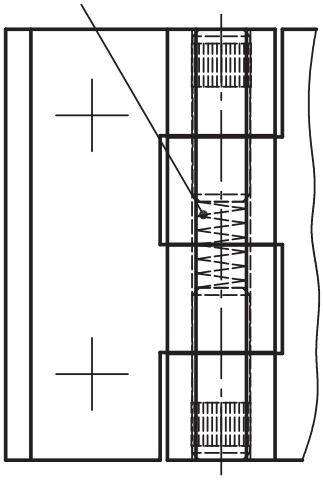

Исполнение с заземлением
Ограниченная токопроводящая способность

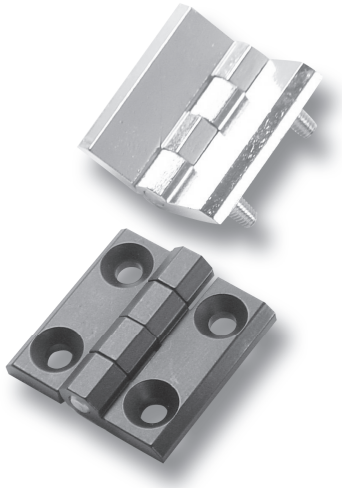

Привинчиваемая петля с или без устройства заземления для больших нагрузок.

- Для применения справа или слева.
- Угол открытия составляет мин. 180°; при исполнении b) - 270°.
- Комбинации вариантов исполнения a) и b) по запросу.

Материал:

- **Половинки петли:** GDZn, хромированные или с черным покрытием
- **Штифт и шпильки:** нержавеющая сталь

к a_1)

- **Штифт:** сталь, оцинкованная
- **Шайба заземления:** сталь, оцинкованная
- **Пружина:** пружинная сталь

	хромированная	с черным покрытием
a) **Петля** с замоноличенными шпильками M8	**218-9201**	**218-9202**
a1) **как a), только исполнение с заземлением**	**-**	**218-9422**
b) **Петля** с зенк. отверстиями для потайных винтов M8	**218-9203**	**218-9204**
Шайба заземления к a1), 4 шт.	**861-0146.07-00008**	

Комбинации вариантов исполнения a) и b) по запросу.
Исполнение b) из нержавеющей стали на стр. каталога 7-200.

DIRAK RoHS WEEE compliant

04.11.08

© copyright by DIRAK / Germany