5-130 Оконные профили

ЭПДМ

Оконные профили применяются для обрамления/вставки оконных стекол, смотровых стекол и т. п. в двери, элементы обшивки и корпуса машин.

- Оконное стекло зажимается при помощи наполнителя и, таким образом, удерживается заподлицо в проеме корпуса.
- Зажимные профили изготавливаются из ЭПДМ, отличающегося превосходной атмосферо- и озоностойкостью.
- Сорт ЭПДМ от DIRAK нейтрален относительно лакокрасочного покрытия.
- Допуски приведены на странице 07.04

- **Специсполнения:**
- Если показанные здесь сечения не подходят для Вашей монтажной ситуации, имеется возможность изготовить подходящее сечение.

Материал:

- **Зажимной профиль и наполнитель:** ЭПДМ

Пример монтажа

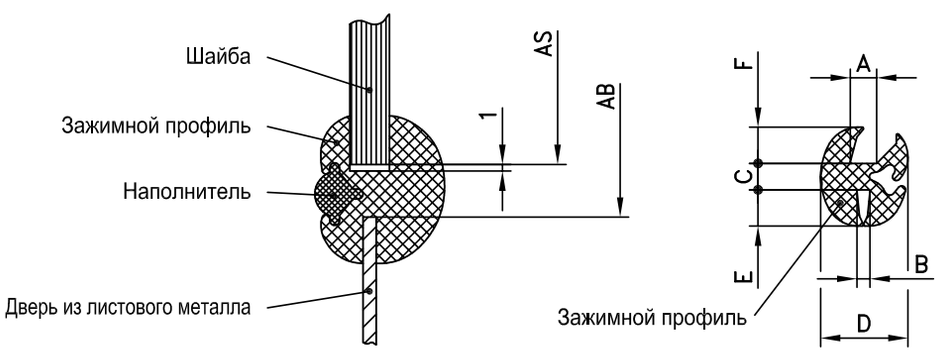

AS=Размер оконного стекла
AB=Размер листа

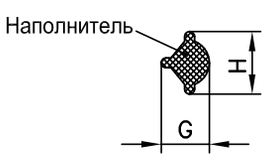

Размеры в мм						Радиус изгиба в мм	Вес г / м	Упак. ед.	№ заказа			№ заказа Наполнитель
A	B	C	D	E	F					G	H	Упак.ед. 50м
4	2	4	13,0	5,5	5,5	30	154	20m	209-0501	6	7	209-0601
4	2,5	7	16	7	7	70	235	20m	209-0502	7,5	9,5	209-0602
6	2,5	7	18	7	7	70	270	20m	209-0503	7,5	9,5	209-0602
3	1	4	11,6	4,5	6	35	145	20m	209-0508	6	7	209-0601
4	1,5	7	16	7	7	80	227	20m	209-0509	7,5	9,5	209-0602
4	2	7,3	18	11	8,7	100	405	15m	209-0510	7,5	9,5	209-0602
4,5	5	7	16	7	7	80	300	20m	209-0511	7,5	9,5	209-0602
5	2	7,5	19	12,5	9,5	100	410	15m	209-0512	7,5	9,5	209-0602
5	3	7	19	8	8	90	345	20m	209-0513	7,5	9,5	209-0602
5	3	7,5	19	12,5	9,5	100	460	15m	209-0514	7,5	9,5	209-0602
5	5	7	18,4	9	8	90	360	20m	209-0515	7,5	9,5	209-0602
5,5	2	7,3	19	11	8,7	100	400	15m	209-0516	7,5	9,5	209-0602
6	1,5	7,5	19	12,5	9,5	100	400	15m	209-0517	7,5	9,5	209-0602
6	2,5	7	19	8	8	90	350	20m	209-0518	7,5	9,5	209-0602
6	3	7,5	19	12,5	9,5	100	410	15m	209-0519	7,5	9,5	209-0602
6	4	7,5	19	12,5	9,5	100	390	15m	209-0520	7,5	9,5	209-0602
6	6	8,5	19	9,5	9	100	435	15m	209-0521	7,5	9,5	209-0602
8	3	7,5	22	12,5	9,5	120	600	15m	209-0522	7,5	9,5	209-0602
8	4	8,5	25	12,5	10	100	620	15m	209-0523	7,5	9,5	209-0602
10	3	7,5	23	12,5	9,5	120	600	15m	209-0524	7,5	9,5	209-0602
10	6	7,5	24	12,5	9,5	100	570	15m	209-0525	7,5	9,5	209-0602

03.06.2013
© copyright by DIRAK / Germany