DIRAK
www.dirak.ru

Рычажный замок с ригелем

С ручками из полиамида и розетками, двустороннее управление

Страница каталога
6 - 280

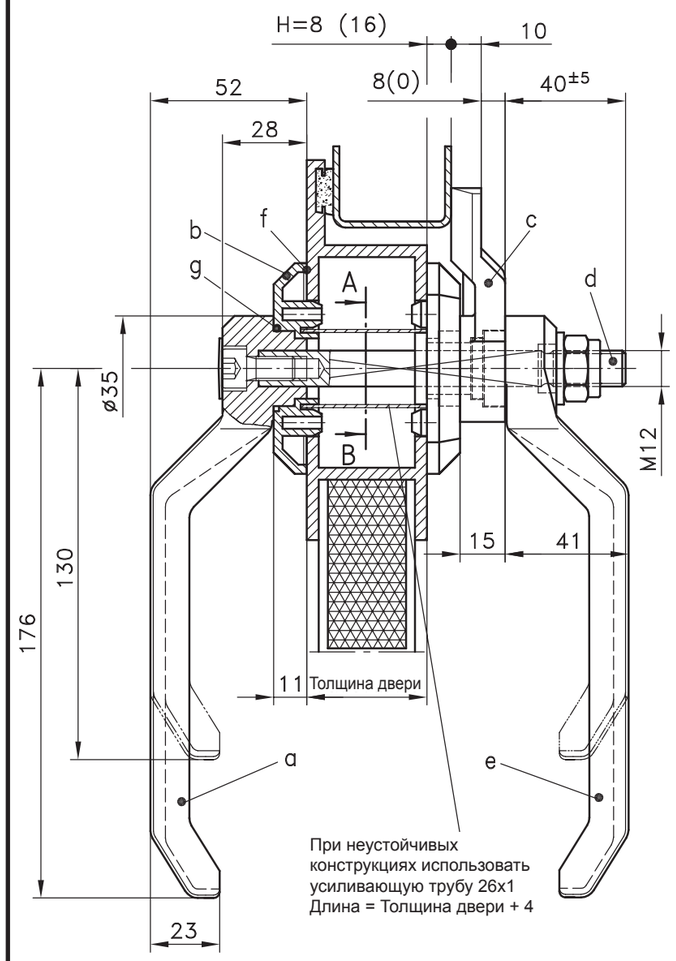

Разрез A-B
(C-D как A-B,
только без ручки)

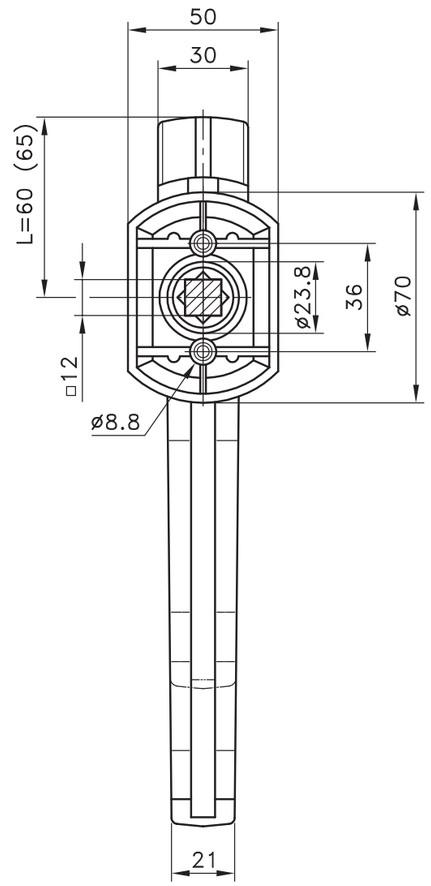

		№ заказа
a) **Ручка снаружи**	Длина 130	**232-0201**
	Длина 176	**232-0202**
a1) **Ручка снаружи**	Длина 130	**232-0207**
(со стальной вставкой)	Длина 176	**232-0208**
e) **Ручка внутри**	Длина 130	**232-0301**
	Длина 176	**232-0302**
e1) **Ручка внутри**	Длина 130	**232-0303**
(со стальной вставкой)	Длина 176	**232-0304**
b) **Розетка**		**232-0402**
Все розетки на стр. каталога 6-296		
c) **Ригель**	H= 8, L=60	**232-0501**
	H=16, L=65	**232-0502**

d) **Ось в комплекте** с крышкой, шайбой, винтом с цилиндрической головкой и контргайкой

Толщина двери	**№ заказа**
20±5	**232-9103**
30±5	**232-9104**
40±5	**232-9105**
50±5	**232-9106**
60±5	**232-9107**
80±5	**232-9109**
100±5	**232-9111**

При необходимости заказать отдельно:
Водо- и пыленепроницаемый согласно IP65 посредством:
f) **плоских уплотнений, см. страницу каталога 6-296**
g) **О-кольца** **232-1501**

DIRAK
www.dirak.ru

Рычажный замок с ригелем

Одностороннее управление

Страница каталога
6 - 280

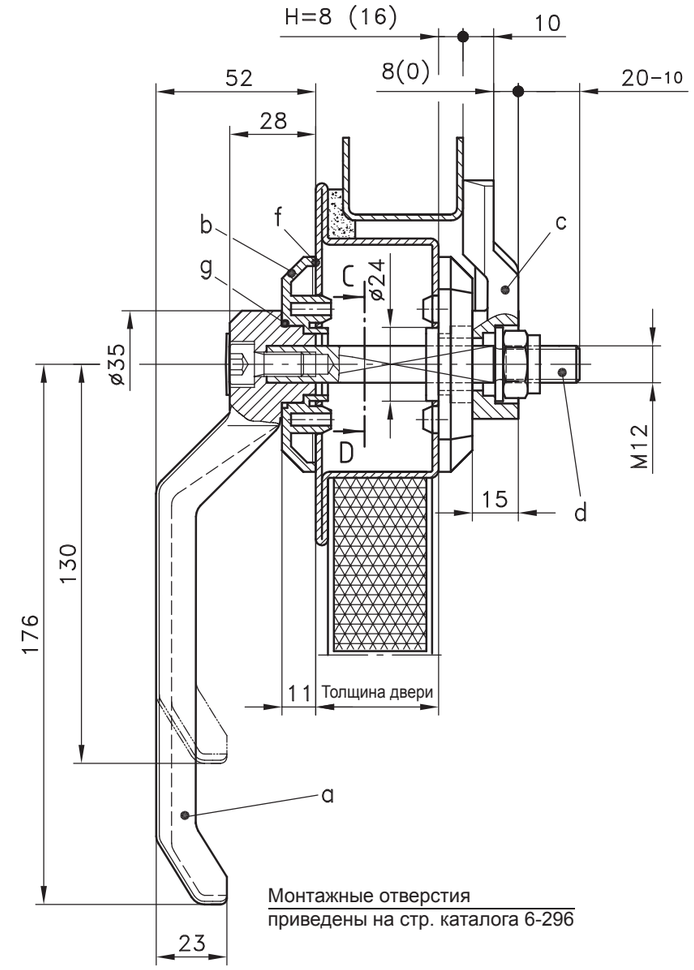

Монтажные отверстия
приведены на стр. каталога 6-296

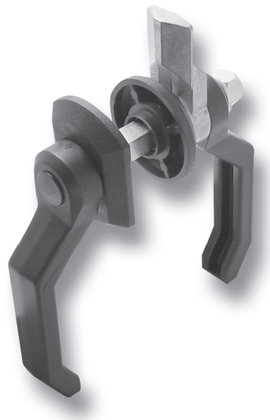

Рычажный замок (полиамид / PA) с запорным ригелем для двух- и одностороннего управления.

- На замену розеткам также может использоваться опорная пластина 232-0404 с розеткой 232-0405 согласно странице каталога6-300.
(и то, и другое из оцинкованной стали)

Материал:
a), a_1), e) и e_1)
- **Ручка (рычаг) снаружи и внутри:** PA, черная
- **Стальная вставка для a_1) и e_1):** сталь, оцинкованная

b)
- **Розетка:** PA, черная

c)
- **Ригель:** GDZn

d)
- **Ось:** сталь, оцинкованная

a) **Ручка снаружи**	**(см. таблицу слева)**
a1) **Ручка снаружи**	**(см. таблицу слева)**
(со стальной вставкой)	
b) **Розетка**	**(см. таблицу слева)**
c) **Ригель**	**(см. таблицу слева)**

d) **Ось в комплекте** с крышкой, шайбой, винтом с цилиндрической головкой и контргайкой

Толщина двери	**№ заказа**
20±10	**232-9101**
30±10	**232-9102**
40±10	**232-9103**
50±10	**232-9104**
60±10	**232-9105**
80±10	**232-9107**
100±10	**232-9109**

При необходимости заказать отдельно:
Водо- и пыленепроницаемый согласно IP65 посредством:
f) **плоских уплотнений, см. страницу каталога 6-296**
g) **уплотнительного кольца круглого сечения (О-кольца)** **232-1501**

04.11.08

DIRAK RoHS WEEE compliant

© copyright by DIRAK / Germany