Зажим

Дет. **206**

Зажим фотоэлементов

(для фотоэлементов и катадиоптров)

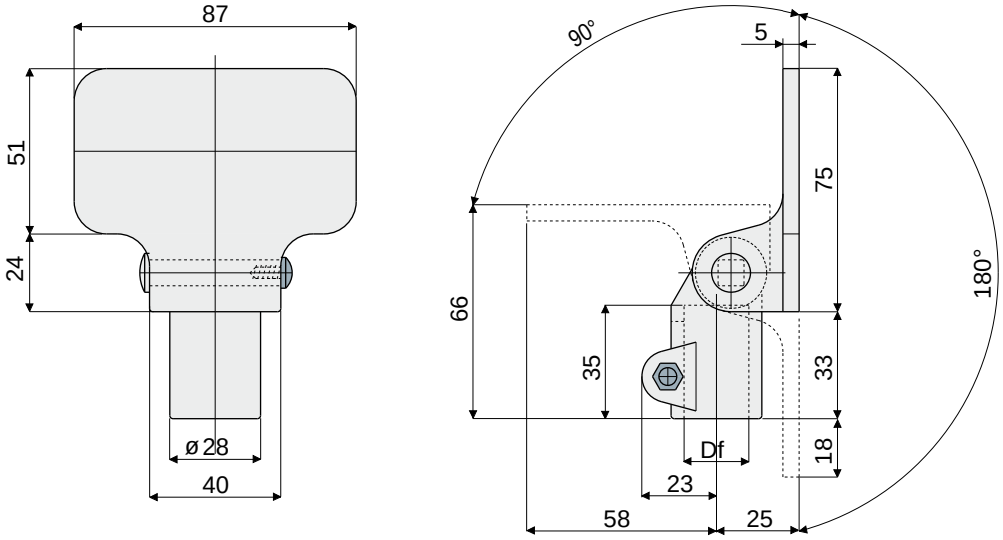

Df Отверстие для штыря (mm)	Код
12	206 / 82010 (Используется также с квадратными штырями 10x10)
14	206 / 80818
15	206 / 80819
16	206 / 80820
18	206 / 80821
20	206 / 80822

МАТЕРИАЛЫ: Зажим из усиленного полиамида черного цвета; штырь, гайка и болты из нержавеющей стали AISI 304.
ХАРАКТЕРИСТИКИ: Возможность монтажа в различных положениях.
УПАКОВКА: 24 шт.
ПО ЗАПРОСУ:

- **ЗАЖИМЫ:** Из усиленного полипропилена, различных цветов.
- **УПАКОВКИ:** Нестандартные.