Маховик Маховик

Круглая ручка Дет. 382

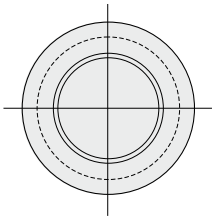

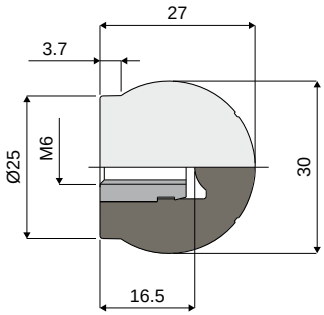

Код
382 / 84119

МАТЕРИАЛЫ: Ручка из усиленного полиамида черного цвета; резьбовая втулка из никелированной латуни.
УПАКОВКА: 24 шт.
ПО ЗАЯВКЕ:
- **УПАКОВКА:** Нестандартная.

Круглая ручка Дет. 386

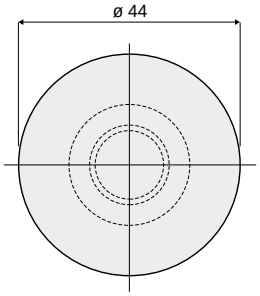

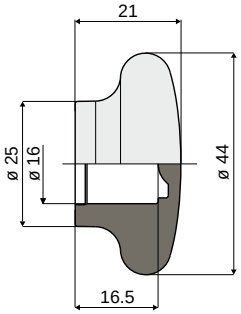

Код
386 / 84124

МАТЕРИАЛЫ: Ручка из усиленного полипропилен оранжевого цвета.
ХАРАКТЕРИСТИКИ: Используется для защиты концов штырей; применяется с штырем Дет.301 (Dp = 16 мм).
УПАКОВКА: 24 шт.
ПО ЗАЯВКЕ:
- **РУЧКИ:** Из усиленного полипропилена, различных цветов.
- **УПАКОВКА:** Нестандартная.

Маховик с 4 лепестками (усиленный) Дет. 294

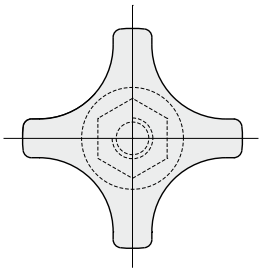

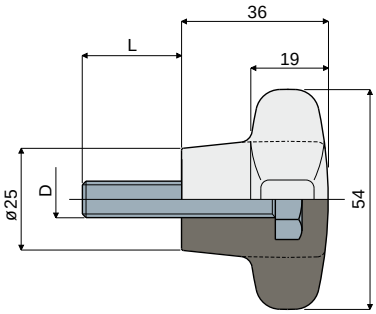

D (mm)	L (mm)	Код
M8	22	294 / 82805
M10	22	294 / 82588

•