Зажим направляющих

Дет. 346 Зажим направляющих
(для круглой направляющей)

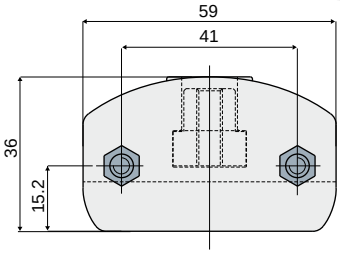

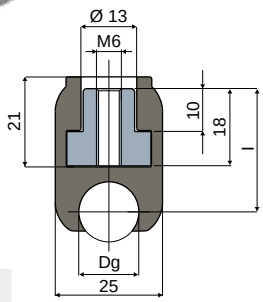

Dg Диаметр направляющей (mm)	l (mm)	Код
8	30	346 / 83390
10	29.5	346 / 83391
12	29.5	346 / 83392
14	28.7	346 / 83393

МАТЕРИАЛЫ: Зажим из усиленного полиамида черного цвета; резьбовой вкладыш из никелированной латуни; болты из нержавающей стали AISI 304.

ХАРАКТЕРИСТИКИ: Разработан для прямого монтажа на пневматическом цилиндре регулировки направляющих. Поставляется в собранном виде.

УПАКОВКА: 24 шт.

ПО ЗАПРОСУ:
- **ЗАЖИМЫ:** Из усиленного полипропилена, различных цветов.
- **УПАКОВКИ:** Нестандартные.

Пример установки

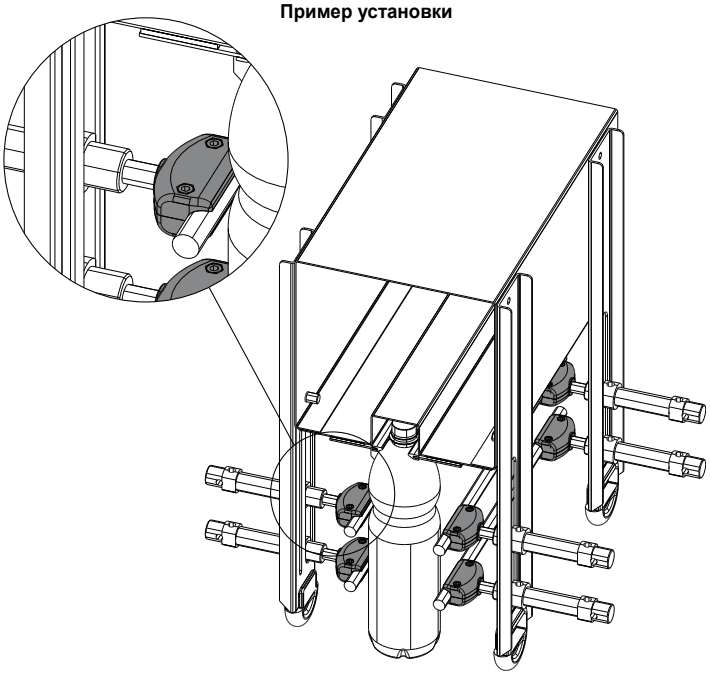

Дет. 347 Зажим направляющих
(для трапециевидных направляющих)

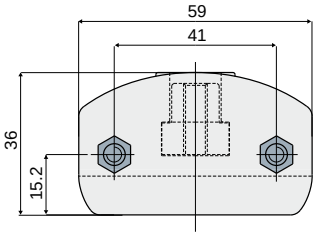

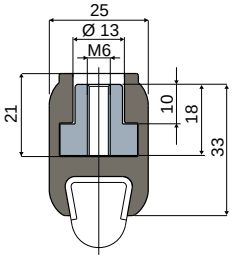

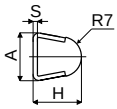

S (mm)	H (mm)	A (mm)
1.5	17.5	16
2	18	17

Код
347 / 83394

МАТЕРИАЛЫ: Зажим из усиленного полиамида черного цвета; резьбовой вкладыш из никелированной латуни; болты из нержавающей стали AISI 304.

ХАРАКТЕРИСТИКИ: Разработан для прямого монтажа на пневматическом цилиндре регулировки направляющих. Деталь позволяет использовать направляющие толщиной 1.5 и 2 мм: Дет.354, 377, 419, 418, 420, 353. Поставляется в собранном виде.

УПАКОВКА: 24 шт.

ПО ЗАПРОСУ:
- **ЗАЖИМЫ:** Из усиленного полипропилена, различных цветов.
- **УПАКОВКИ:** Нестандартные.
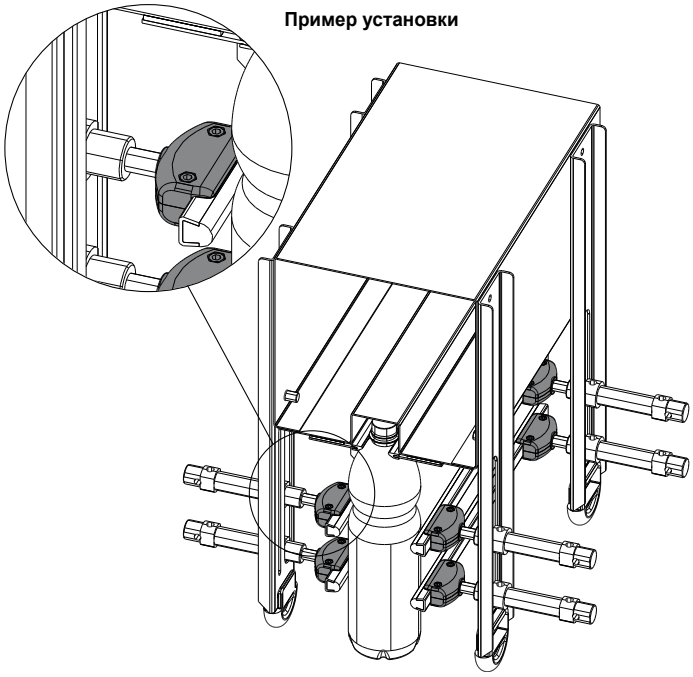
Пример установки