Зажим направляющих

Пример установки

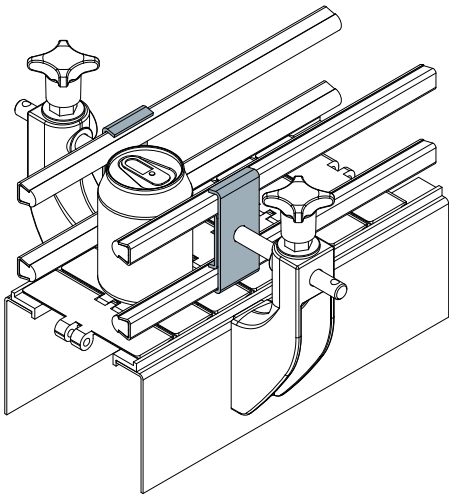

Зажим направляющих (двойной) Дет. 410

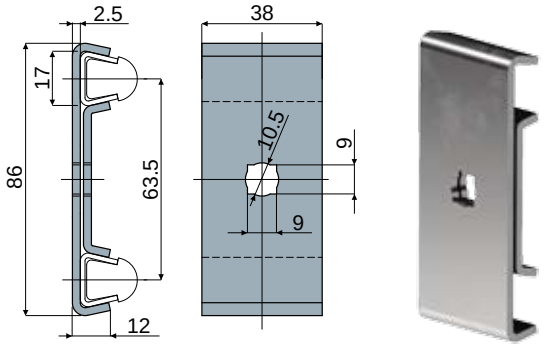

Код
410 / 84485

МАТЕРИАЛЫ: Зажим из нержавеющей стали AISI 304.
ХАРАКТЕРИСТИКИ: Деталь позволяет использовать направляющие толщиной 1.5 и 2 мм.: Дет.354, 377, 419, 418, 420, 353.
УПАКОВКА: 24 шт.
ПО ЗАЯВКЕ:
- УПАКОВКА: Нестандартная.

Пример установки

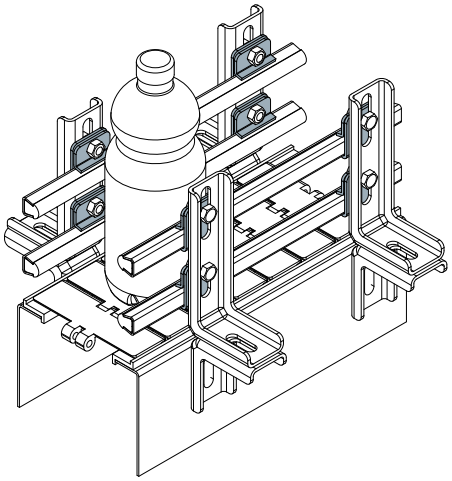

Зажим направляющих (для круглых направляющих) Дет. 411

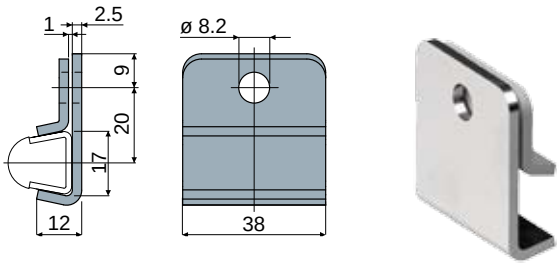

Код
411 / 84486

МАТЕРИАЛЫ: Корпус зажима, резьбовой штырь, крепежная пластинка и гайка из нержавеющей стали AISI 304.
ХАРАКТЕРИСТИКИ: Поставляется с опорным штырем или без штыря.
УПАКОВКА: 24 шт.
ПО ЗАЯВКЕ:
- УПАКОВКА: Нестандартная.
- СБОРКА: Штыри, гайки.