Модуль и ролики

Модуль перемещения без ручки

(ширина 85 мм 3 рядов роликов)

Дет. **432**

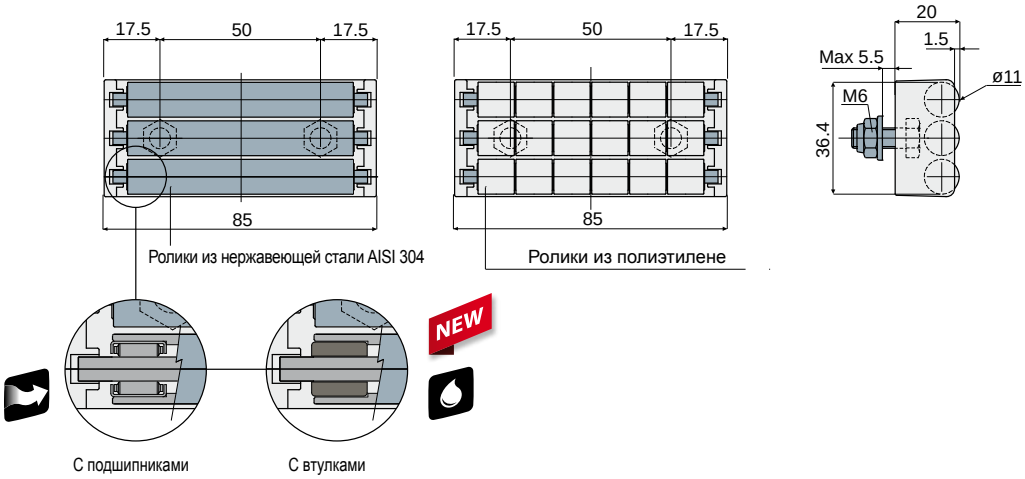

Ролики из нержавеющей стали AISI 304		Ролики из полиэтилена
С подшипниками	С втулками	
Код	Код	Код
432 / 85082	432 / 85812	432 / 85086

МАТЕРИАЛЫ: Модуль с внешним корпусом из серой ацетальной смолы; ролики из полиэтилена серого цвета или из нержавеющей стали AISI 304; подшипники из хромированной стали. втулки из самосмазывающегося полиамида; штыри и крепежные болты из нержавеющей стали AISI 304.

ХАРАКТЕРИСТИКИ: Устанавливается на конце ленточного конвейера для перемещения продукции. Низкий коэффициент трения, умеренная шумность, максимально пригодный к санитарной обработке. Варианты с роликами из нержавеющей стали предусмотрены с подшипниками из хромированной стали, или со втулками из самосмазывающегося полиамида для применения в контакте с водой.

УПАКОВКА: 8 шт.

ПО ЗАПРОСУ:

- **МОДУЛЬ И РОЛИКИ:** различных цветов.
- **УПАКОВКИ:** Нестандартные.

Модуль перемещения без ручки

(ширина 85 мм 2 рядов роликов)

Дет. **433**

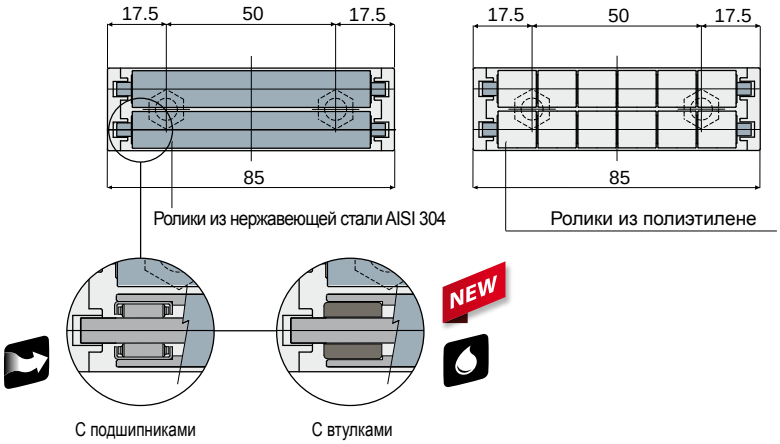

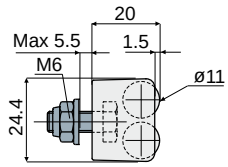

Ролики из нержавеющей стали AISI 304		Ролики из полиэтилена
С подшипниками	С втулками	
Код	Код	Код
433 / 85083	433 / 85813	433 / 85087

МАТЕРИАЛЫ: Модуль с внешним корпусом из серой ацетальной смолы; ролики из полиэтилена серого цвета или из нержавеющей стали AISI 304; подшипники из хромированной стали. втулки из самосмазывающегося полиамида; штыри и крепежные болты из нержавеющей стали AISI 304.

ХАРАКТЕРИСТИКИ: Устанавливается на конце ленточного конвейера для перемещения продукции. Низкий коэффициент трения, умеренная шумность, максимально пригодный к санитарной обработке. Варианты с роликами из нержавеющей стали предусмотрены с подшипниками из хромированной стали, или со втулками из самосмазывающегося полиамида для применения в контакте с водой.

УПАКОВКА: 8 шт.

ПО ЗАПРОСУ:

- **МОДУЛЬ И РОЛИКИ:** различных цветов.
- **УПАКОВКИ:** Нестандартные.

Рекомендуется для применения, требующего максимальной плавности скольжения

Рекомендуется для применения в контакте с водой.