Поворотный замок

для отверстия 32x20,1мм

SNAP-LINE

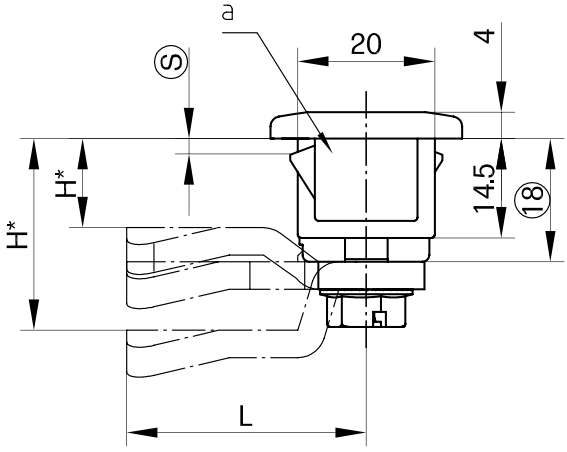

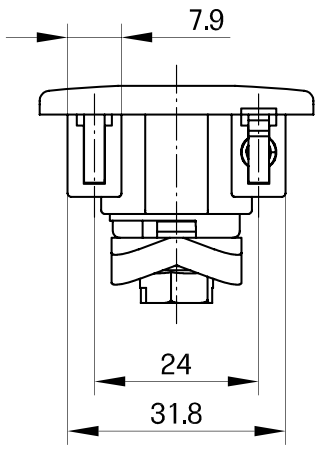

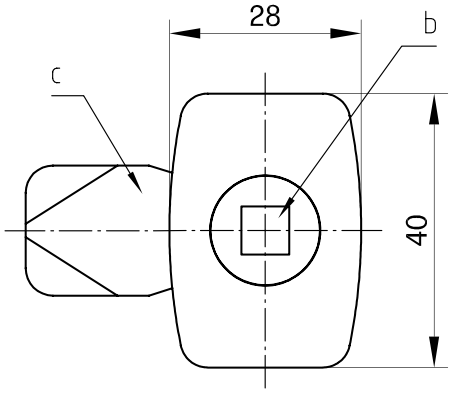

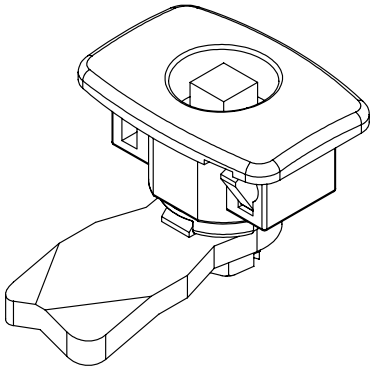

Через свободное основание шагами по 90° можно позиционировать ригель в зависимости от применения

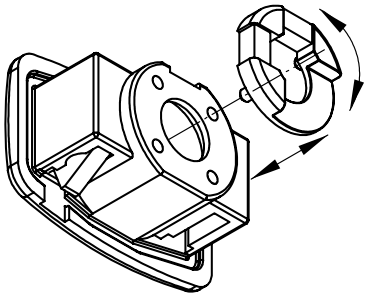

Монтажное отверстие

включая лакокрасочное покрытие

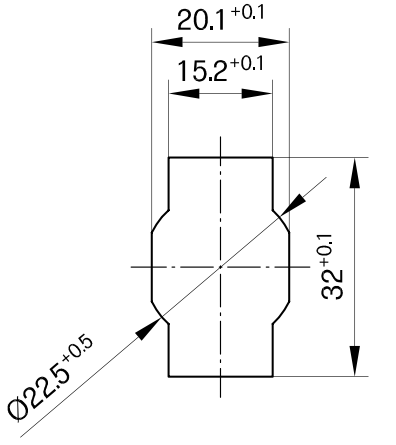

Плоский поворотный замок красивой формы для вставки в отверстие 32x20,1мм.
Очень тонкая конструкция для минимального пространства (монтажный инструмент не требуется).

- Быстрый монтаж просто путем защелкивания в предварительно собранном состоянии.
- Вибростойкий монтаж.
- Монтаж вслепую.
- Точное выравнивание благодаря прямоугольному монтажному отверстию.
- Закрытие поворотом на 90° .
- Применение слева и справа поворотом основания.
- По желанию поставляется предварительно смонтированным слева/справа.
- Защита IP65 обеспечивается уплотнительными кольцами круглого сечения.
- Заземление - см. пункт d).

Внимание:
H-размер ригеля ≥ 12мм !

Материал:

- **Корпус:** GDZn, хромированный или PA, черный
- **Защелки:** спеченная сталь
- **Пружина:** пружинная сталь

	Область крепления ⓢ	PA, черный	GDZn, хромированный
a) Поворотный замок	1,0 - 1,7	**406-9005.00-00013**	**406-9006.00-00013**
	1,3 - 2,0	**406-9005.00-00016**	**406-9006.00-00016**
	1,5 - 2,2	**406-9005.00-00018**	**406-9006.00-00018**
	1,8 - 2,5	**406-9005.00-00021**	**406-9006.00-00021**
	1,3 - 3,0	**406-9005.00-00026**	**406-9006.00-00026**
	2,8 - 3,5	**406-9005.00-00031**	**406-9006.00-00031**
	4,3 - 5,0	**406-9005.00-00046**	**406-9006.00-00046**
	Другие ⓢ - размеры по запросу!		

b) Вставки	см. стр. каталога 1-095, 1-100 и 7-080	
b_1) Кольцевая ручка		
c) Ригели	см. стр. каталога 1-095, 1-100	
c_1) Ригели под тяги	см. стр. каталога 1-100 и 2-151	
d) Пружина заземления	(не изображена)	**200-1101.04-00000**
e) № изделия полностью предварительного смонтированного поворотного замка SNAP-LINE запросить у Dirak.		

03.11.08

© copyright by DIRAK / Germany