1-117 Поворотный замок Pr20.1 L22/32 под навесной замок

под монтажное отверстие 20.1, длина 22 и 32

Поворотный замок для право- или левостороннего применения.

- Возможность запирания навесным замком.
- Поворотный замок состоит из трех конструктивных узлов a, b и c, варианты исполнения которых могут произвольно комбинироваться.
- По желанию может поставляться в собранном виде.

Материал:

a)
- **Корпус:** сплав цинка, хромированный или черный

b)
- **Вставки:** сплав цинка хромированный или черный, или комбинация из черного полиамида и сплава цинка

c)
- **Ригели:** сталь, оцинкованная

d)
- **Адаптер:** сплав цинка, необработанный

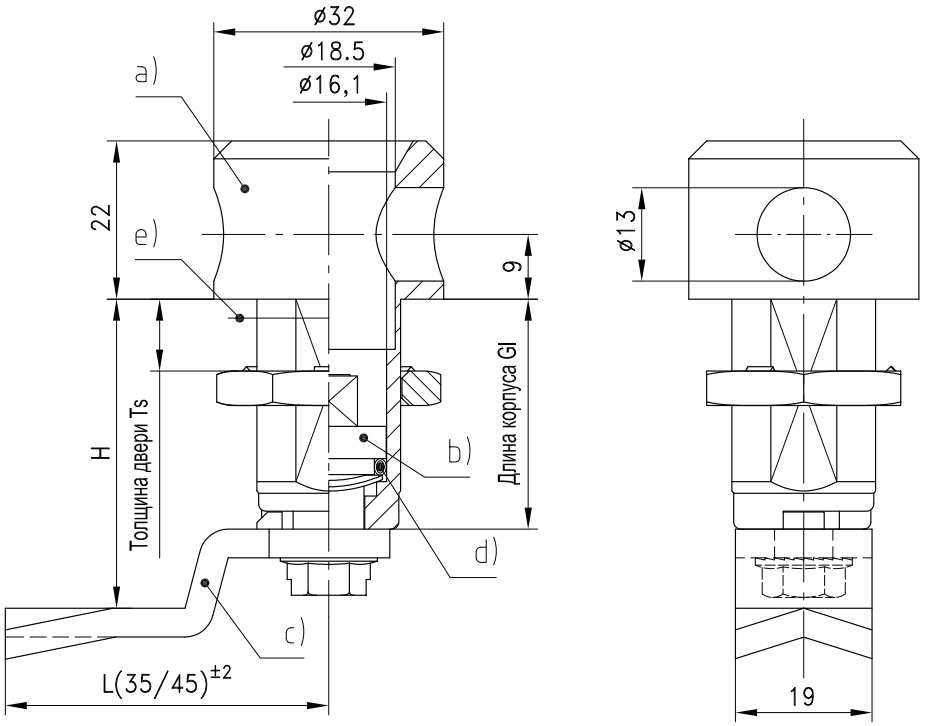

Монтажное отверстие

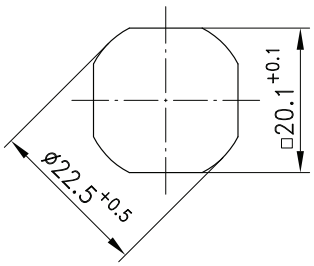

a) Корпус под навесной замок с односторонней гайкой заземления				
Gl	**Ts макс.**	**сплав цинка, хромированный**	**сплав цинка черный**	**см. страницу**
22	**12**	**200-9082**	**200-9083**	
32	**22**	**200-9084**	**200-9085**	
b) Вставки				**1-101**
c) Ригели				**1-102**
При необходимости заказать отдельно:				
Водо- и пыленепроницаем согласно классу IP65 и норме DIN EN60529 за счет:				
d) О-кольцо 12x2мм		**200-1001**	**200-1001**	
e) Плоское уплотнение		**200-0901**	**200-0901**	
f) Адаптер для вставок при Gl32		**200-9031**	**200-9031**	**1-110**

© copyright by DIRAK / Germany