2-140 Профильные полуцилиндры

для замков с откидной ручкой

Профильный полуцилиндр для замка с откидной ручкой – смотри систему продуктов 2-080.01, 2-080.02, 2-090, 2-100.01, 2-120, 2-300, 2-340, 2-400 или 3-150, 3-153, 3-155.02, 3-170.

- **Исполнение A:**
- Ключ извлекается только в закрытом положении.
- **Исполнение A1:**
- Ключ извлекается только в запертом положении. Барашек самозащелкивающийся или подпружиненный.
- **Исполнение A2:**
- Ключ извлекается в обоих положениях. Барашек НЕ самозащелкивающийся. Барашек имеет ход закрытия 90°. Длина барашка составляет 12,2мм.
- **Исполнение B:**
- Барашек самозащелкивающийся или подпружиненный.
- Исполнения A1, A2 и C в целом поставляются с 2 ключами, а исполнение A - с 3 ключами.

Материал:

- **A и D:** латунь, никелированная
- **A1, A2, B и C:** сплав цинка, хромированный
- **Заглушка:** ПА черный
- **E Корпус и защелка:** ПА черный
- **Цилиндр:** сплав цинка

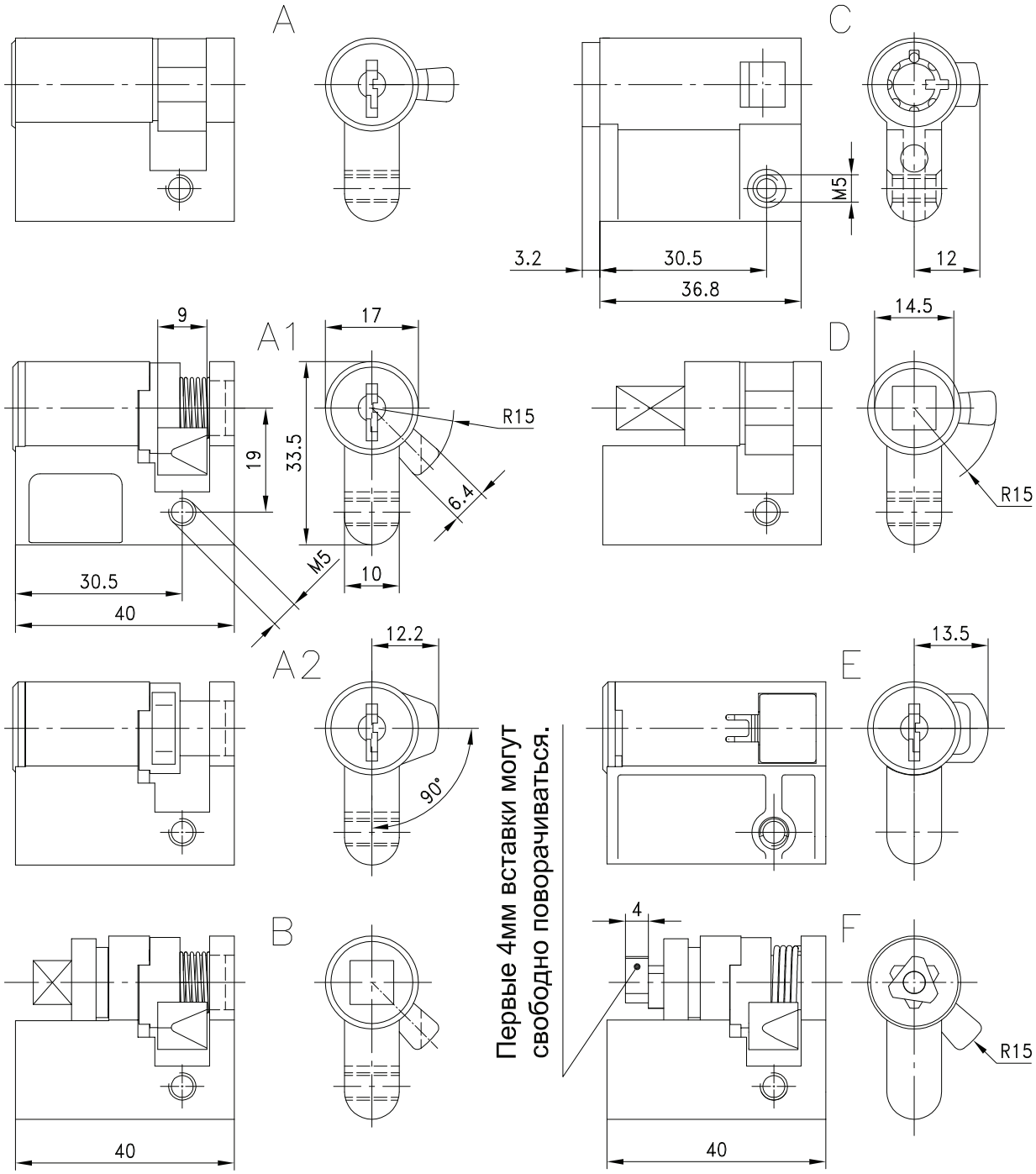

03.06.2012
© copyright by DIRAK / Germany

2-140 Профильные полуцилиндры

для замков с откидной ручкой

	Тип запирания/ключи		№ заказа	см. страницу
A	Профильный полуцилиндр согласно DIN 18252/18254, 8x45° регулируемый			
	под разные ключи		211-9001	
	Основные системы запирания		по запросу	
	с одинаковым ключом, № BC 5014		211-9002	
A1	Профильный полуцилиндр с системой запирания DIRAK, с самозащелкиванием			
	под разные ключи*		211-9101	
	с одинаковым ключом DIRAK 1333*		211-9102	
	с одинаковым ключом DS200*		511-9102	
A2	Профильный полуцилиндр с системой запирания DIRAK, БЕЗ самозащелкивания, ход закрытия 90°			
	под разные ключи		211-9301	
	с одинаковым ключом DIRAK 1333*		211-9302	
	с одинаковым ключом DS200*		511-9302	
B	Профильные полуцилиндры с вставками			
	Заглушка из полиамида без шариковой защелки		211-0401.03	
	Заглушка из полиамида с шариковой защелкой		211-9201	
	Четырехгранник 6мм		211-9202	
	Четырехгранник 7мм		211-9203	
	Четырехгранник 8мм		211-9204	
	Четырехгранник 8мм со шлицем		211-9205	
	Трехгранник 7мм		211-9206	
	Трехгранник 8мм		211-9207	
	Двойная бородка 3мм - сердечник		211-9208	
	Двойная бородка 5мм - сердечник		211-9209	
	Трехгранник 6,5мм CNOMO, тип 1		211-9210	
	Внутренний шестигранник на 10мм		211-9211	
	Шлиц 2мм x 4мм глубина		211-9212	
	Сердечник Daimler Benz		211-9213	
	Корончатый контур		211-9214	
	Внутренний четырехгранник 6мм		211-9215	
	Внутренний четырехгранник 7мм		211-9216	
	Внутренний четырехгранник 8мм		211-9217	
	Шлиц утопленный		211-9218	
	Полукруг Чехия		211-9219	
	Шестигранник Belcore 7/16"		211-9220	
	Ключ для вставок			09.10, 09.11
	Другие исполнения		по запросу	
C	Профильный полуцилиндр, кнопка с цилиндром с радиальным штифтом			
	под разные ключи		211-9106	
	с одинаковым ключом D0205		211-9107	
D	Профильный полуцилиндр, (латунь, никелированная) 360° для вставки под полый ключ	Полый ключ		
	Четырехгранник 7мм	204-0102	211-9402	
	Четырехгранник 8мм	204-0103	211-9403	
	Трехгранник 8мм	204-0105	211-9405	
	Специальные вставки		по запросу	
E	Защелкиваемый профильный полуцилиндр с корпусом из ПА и защелкой			
	с одинаковым ключом DIRAK 1333*		211-9113	
	под разные ключи (двусторонний ключ)*		211-9115	
	211-9114 зарезервировано под системы с разными ключами с другими типами запирания/ключей (не двусторонний ключ)			
F	Предохранительная вставка с трехгранником 8мм со свободно вращающейся передней частью		211-9244	
	*С пылезащитой из нержавеющей стали			

© copyright by DIRAK / Germany