4-130 Потайная петля Pr03 120°

отгиб 20мм, для накладных дверей

Петля на 120° для накладных дверей, потайная.

- Право- или левостороннее применение.
- Дверную часть можно приварить контактной сваркой. Для установки петли ближе к верхнему и нижнему краям двери можно использовать самостопорящуюся пластиковую ось.
- Дверная часть приварная или привинчиваемая.
- Рамная часть привинчиваемая.

Материал:

- **Рамная часть:** сталь оцинкованная
- **Дверная часть:** сталь без покрытия

а) и а1)

- **Ось:** сталь оцинкованная

а2)

- **Ось:** Пластик ПОМ натуральный

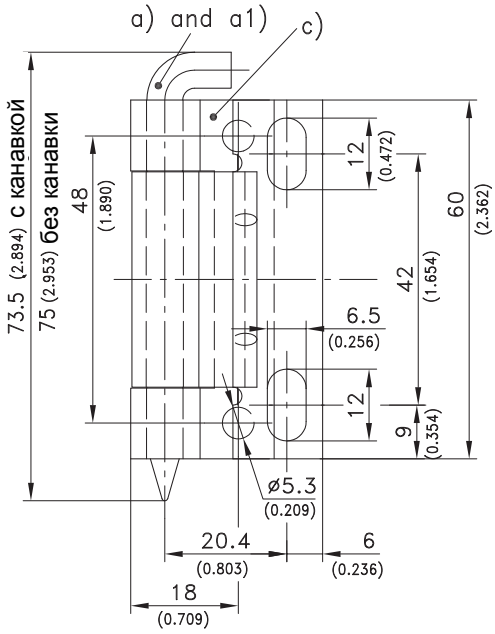

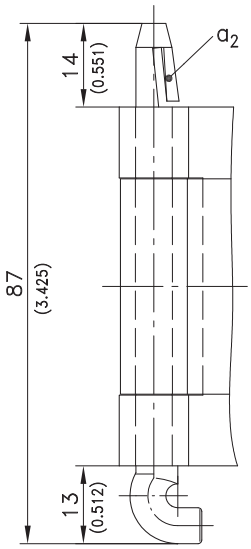

привинчиваемая версия

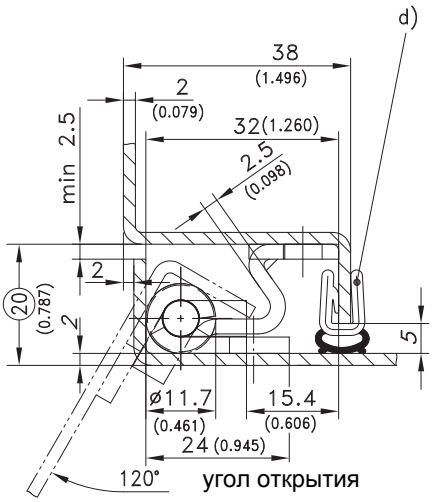

угол открытия

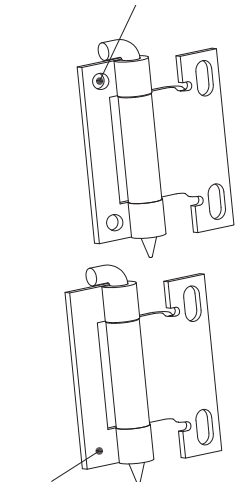

приварная весрия

	Петля на 120°, отгиб 20мм	дверная часть привинчиваемая	дверная часть приварная	см. стр.
a)	Ось без канавки	216-9003	216-9024	
a1)	Ось с канавкой для стопорной шайбы	216-9011	216-9025	
a2)	Ось ПОМ самостопорящаяся	216-9006	216-9026	
	Пожалуйста, заказывайте отдельно:			
b)	Стопорная шайба DIN 6799 RS4 для оси с канавкой	800-0137	800-0137	
c)	Дверная часть как ролик Ø6			4-392
d)	На пример, уплотнительный профили	209-0205	209-0205	5-150
	Версия из нержавеющей стали			7-150

DIRAK GmbH Königsfelder Str. 1 58256 Ennepetal
Tel.: 02333.837-0 Fax: 02333.837-100 www.dirak.com

06.02.2012
© copyright by DIRAK / Germany