Привинчиваемая петля

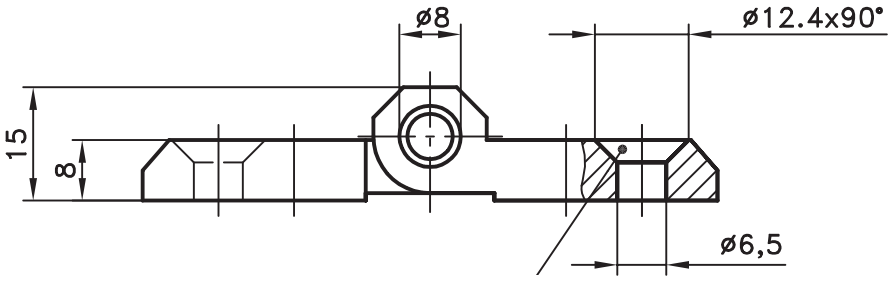

Подходит для винта с потайной головкой согл. DIN 7991

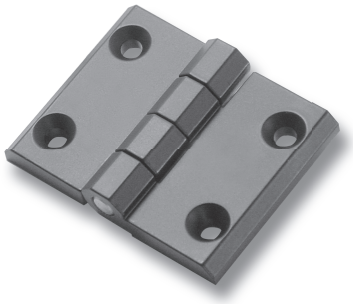

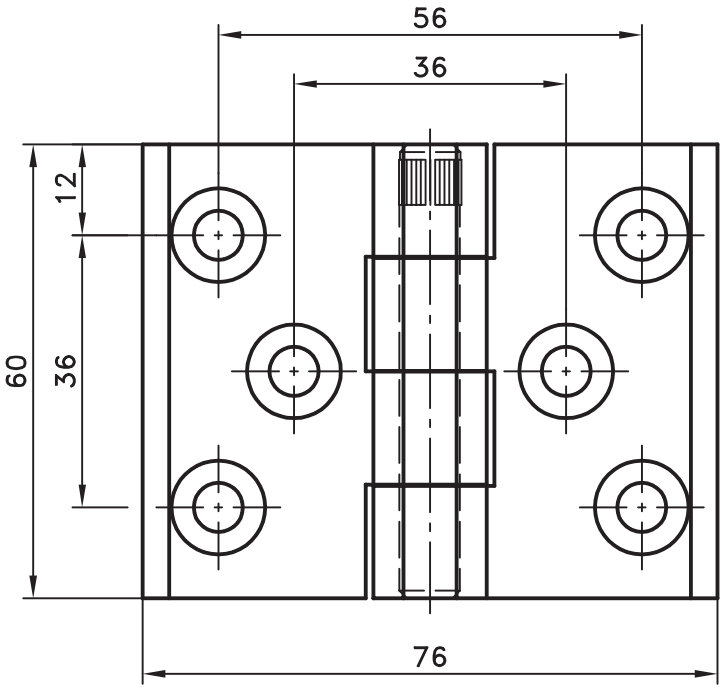

Привинчиваемая петля для более высоких нагрузок.

- Для применения справа или слева.
- Угол открытия составляет 270°.
- Данная петля также подходит для углового монтажа.
- Комбинации различных вариантов исполнения по запросу.

Материал:

- **Половинки петли:** GDZn, хромированные или с черным покрытием
- **Штифт:** нержавеющая сталь

	хромированная	с черным покрытием
a) **Петля** с **4 зенкованными отверстиями** для потайных винтов M6	**218-9205**	**218-9206**
b) **Петля** с **6 зенкованными отверстиями** для потайных винтов M6	**218-9207**	**218-9208**

04.11.08

© copyright by DIRAK / Germany