5-150 Уплотнительные профили, самозакрепляющиеся

ЭПДМ / нитрилкаучук (NBR)

Самозакрепляющиеся уплотнительные профили дополняют свойства защитных кромочных профилей свойством уплотнения/ герметизации.

- Самозакрепляющиеся.
- В уплотнительной области эти профили выполнены из микропористой резины ЭПДМ, а в области крепления - из сплошной резины ЭПДМ со вставленной зажимной металлической полосой.
- Оба материала в процессе экструзии соединяются друг с другом путем вулканизации.
- Профили, изготавливаемые из нитрилкаучука (NBR), являются маслостойкими.
- Конструктивное исполнение испытано согласно нормам UL (UR).

- **Специсполнения:**
- Если показанные здесь области крепления не подходят для Вашей монтажной ситуации, имеется возможность изготовить подходящую область крепления.
- По запросу также возможна поставка уплотнительных профилей из материала, испытанного согласно нормам UL (UL94 HB).

Материал:

- **Уплотнительные профили:** ЭПДМ или нитрилкаучук (NBR)
- **Основа:** мягкая резина
- **Жгут:** микропористая резина

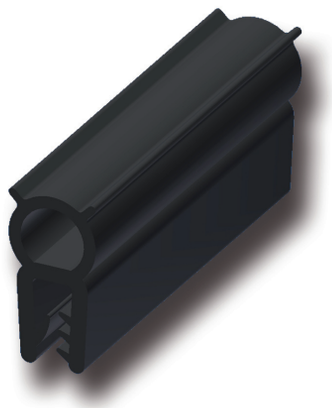

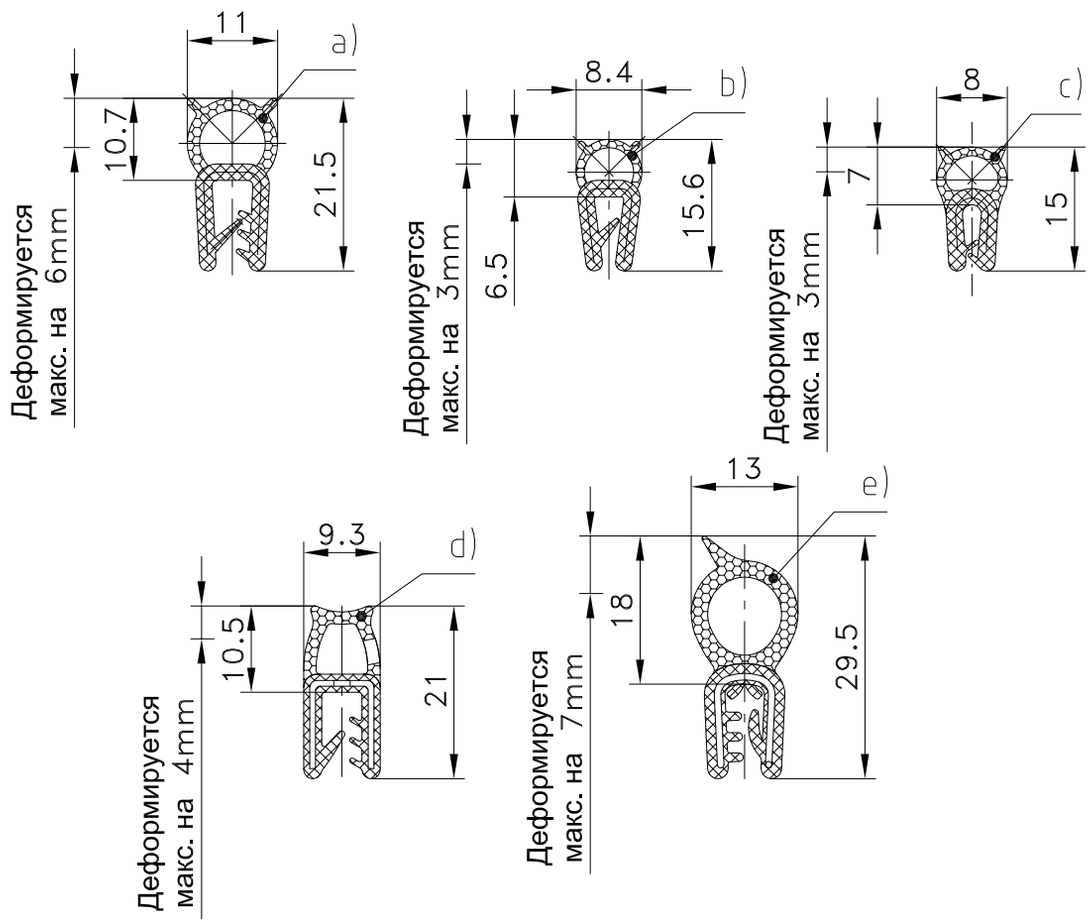

	Материал	Цвет	Зажимной диапазон	Упаковочная единица	№ заказа	UL(UR)
a)	ЭПДМ, мягкий- / микропористая резина	черный	1,5 - 3,0мм	50m	209-0201	*
a1)	ЭПДМ, мягкий- / микропористая резина	черный	0,8 - 2,0мм	50m	209-0201.1A	
a2)	нитрилкаучук (NBR), мягкий- / микропористая резина	черный	1,5 - 3,0мм	50m	209-2201	
a3)	ЭПДМ, мягкий- / микропористая резина	черный	3,0 - 4,0мм	100m	209-0240	
b)	ЭПДМ, мягкий- / микропористая резина	черный	1,0 - 2,0мм	50m	209-0205	*
b1)	нитрилкаучук (NBR), мягкий- / микропористая резина	черный	1,0 - 2,0мм	50m	209-0246	
c)	ЭПДМ, мягкий- / микропористая резина	черный	0,8 - 1,5мм	50m	209-0205.1A	
d)	ЭПДМ, мягкий- / микропористая резина	черный	1,0 - 2,5мм	75m	209-0211	
e)	ЭПДМ, мягкий- / микропористая резина	черный	1,0 - 2,5мм	75m	209-0220	*

DIRAK GmbH Königsfelder Str. 1 58256 Ennepetal
Тел.: 02333/837-0 Факс: 02333/837-100 www.dirak.de

© copyright by DIRAK / Germany