Двойная шариковая защелка

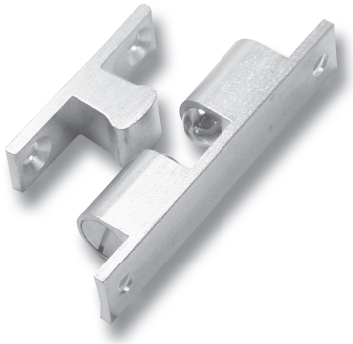

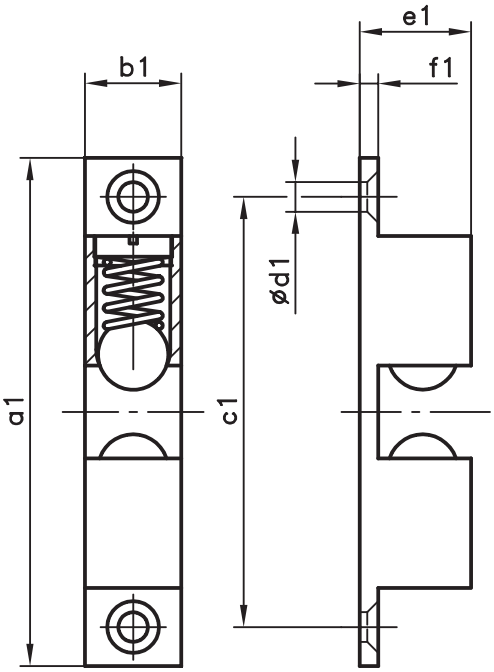

Защелка

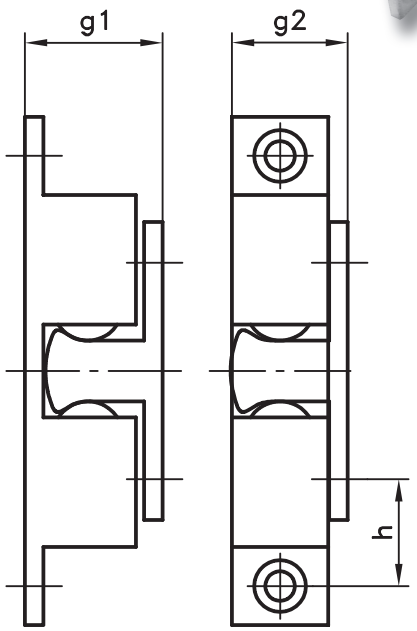

Прямая 90°

Сборка

Материал:
- **Защелка и вставка:** латунь или хромированная латунь
- **Пружины:** нержавеющая сталь
- **Шарики:** нержавеющая сталь

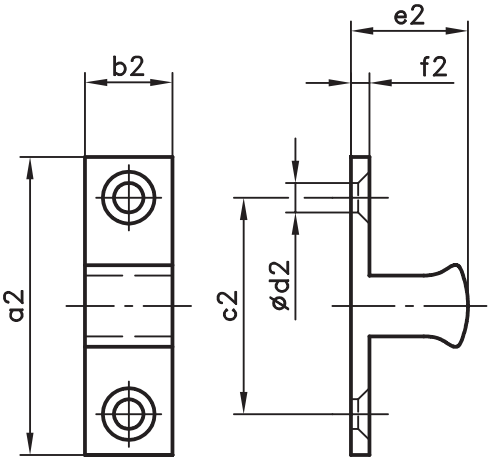

Вставка

№ заказа		Защелка						Вставка						Сборка		
Латунь хромированная		a1	b1	c1	d1	e1	f1	a2	b2	c2	d2	e2	f2	g1	g2	h
263-9001	263-9007	44	8,0	35,0	3,5	9,4	2,0	24,7	6,6	15,2	3,5	9,8	1,7	11,8	9,7	9,9
263-9002	263-9008	49	8,8	39,8	3,8	10,6	2,0	28,8	7,6	19,8	3,8	11,2	2,0	13,2	10,8	10,0
263-9003	263-9009	59,8	11,2	49,8	4,8	13,2	2,4	34,8	9,2	24	4,8	13,5	2,2	15,9	13,4	12,9
263-9004	263-9010	68,4	13,0	58,0	4,8	15,0	2,4	40,2	12	30	4,8	15,7	2,2	18,1	15,2	14,0

DIRAK RoHS WEEE compliant

04.11.08

© copyright by DIRAK / Germany