6-174 Телескопический упор крышки

оцинкованная сталь

Телескопический упор с автоматическим многоступенчатым стопорением и разблокировкой в конечном положении для пультов и крышек.

- Право- или левостороннее применение.
- Примеры монтажа приведены в системе продуктов 6-200.
- Телескопический упор крышки может быть введен обратно только из полностью выведенного состояния.

Материал:

a) и a1)

- **Телескопический упор крышки:** сталь, оцинкованная

b)

- **Крепежный уголок:** сталь, оцинкованная

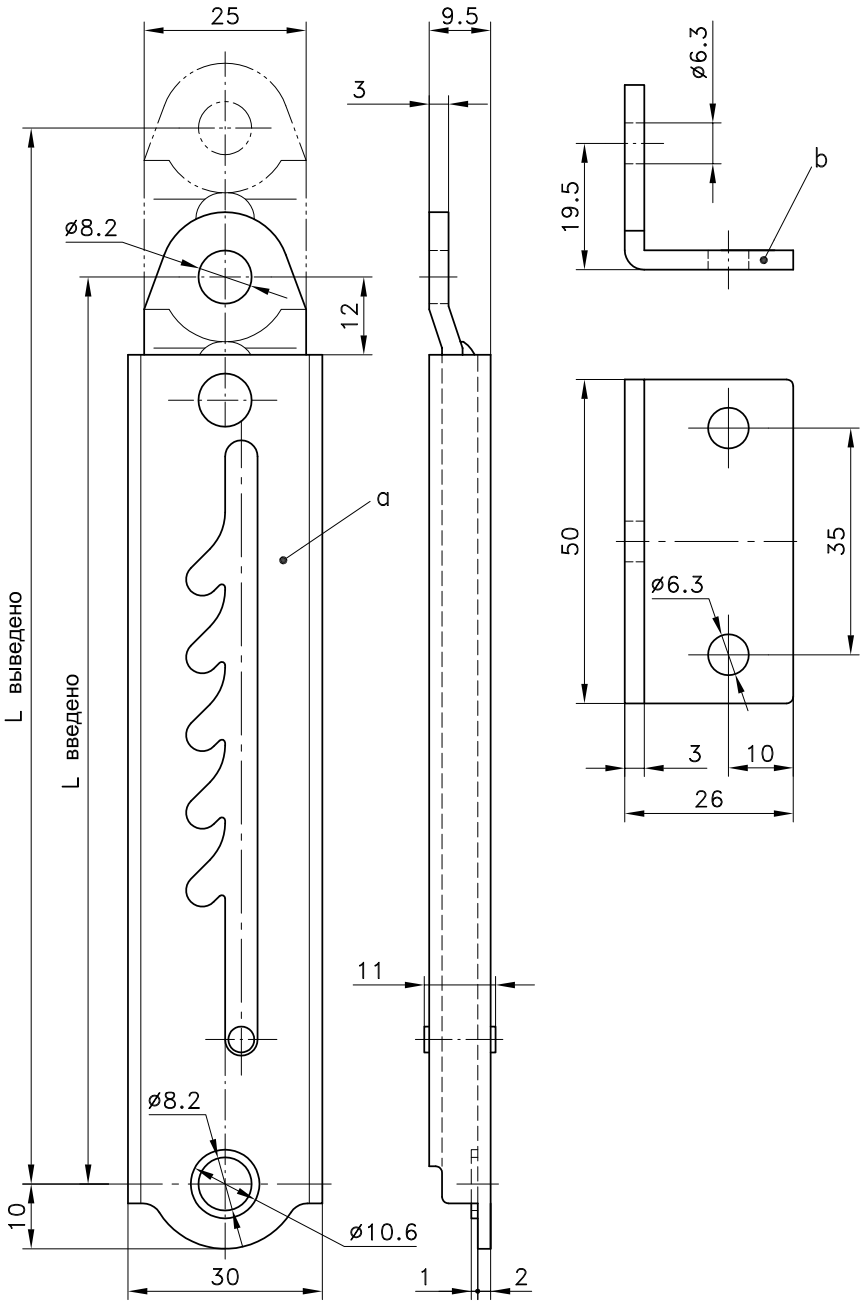

	a1)	a)
	230-9309	230-9308
Фиксатор	L выведен	L выведен
1.	234,5	164
2.	248	177
3.	261	189,5
4.	274,5	202
5.	288	214,5
6.	301	-
7.	314,5	-
8.	327	-
9.	340,5	-
10.	354	-

	Исполнение	Число фиксаций	Длина L, введен	Длина L, выведен	№ заказа
a)	Телескопический упор, короткий	5	140	230	230-9308
a1)	Телескопический упор, длинный	10	214	374	230-9309
	2 распорные шайбы под винты M6 входят в комплект поставки.				
b)	Крепежный уголок с 1 винтом и 1 гайкой				230-9401

DIRAK GmbH Königsfelder Str. 1 58256 Ennepetal
Тел.: 02333/837-0 Факс: 02333/837-100 www.dirak.de

03.06.2013
© copyright by DIRAK / Germany