# 6-190 Телескопический упор

оцинкованная сталь

Телескопический упор для дверей и крышек с возможностью право- или левостороннего применения.

- При больших крышках или дверях имеется возможность соединить обе нажимные кнопки тросом с применением двух рым-болтов и, таким образом, обеспечить разблокирование.
- Угол открытия определяется размерами X и Y.
- Примеры монтажа приведены в таблице.

**Материал:**

a) и a1)

- **Наружная часть:** сталь, оцинкованная
- **Внутренняя часть:** сталь, оцинкованная
- **Крепежный уголок:** сталь, оцинкованная
- **Фиксаторный рычаг:** сталь, оцинкованная
- **Фиксаторный сердечник:** сталь, оцинкованная
- **Пружина сжатия:** нержавеющая сталь
- **Винты и шайба:** сталь, оцинкованная

b)

- **Рым-болт:** сталь, оцинкованная

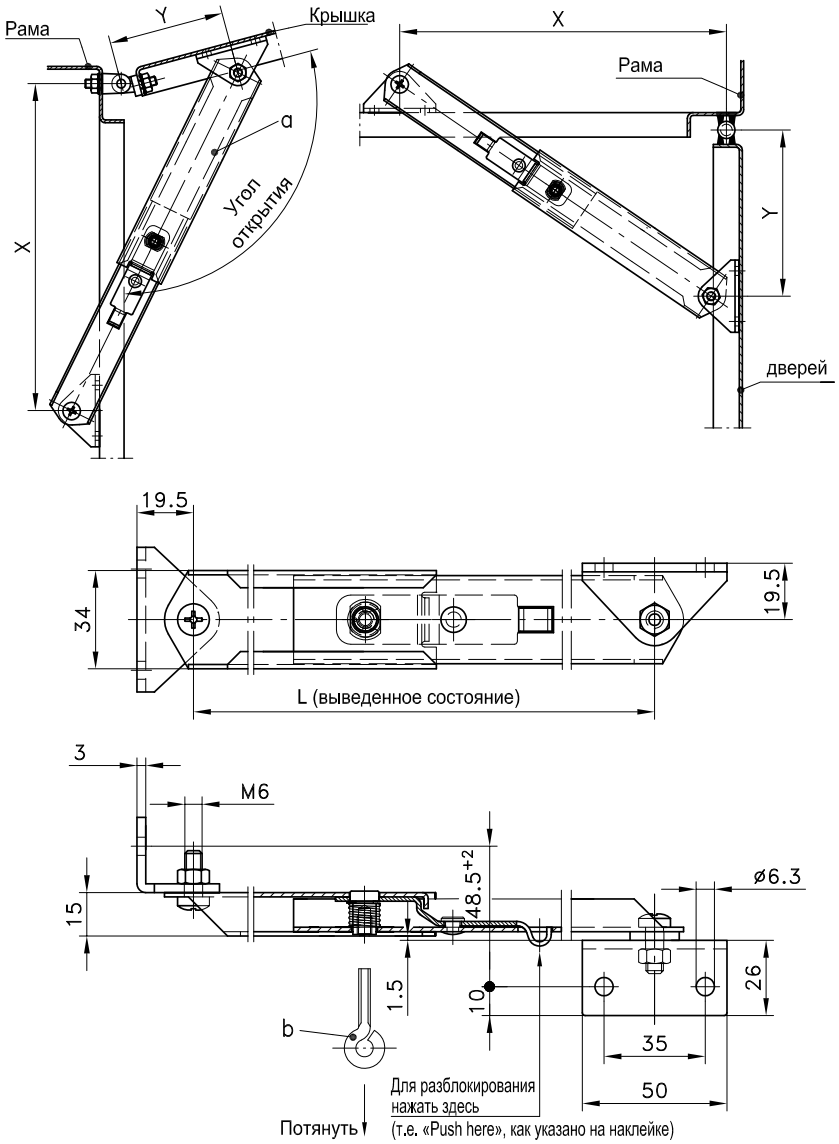


| Исполнение | Длина L, введен | Длина L, выведен | Размер "X" в мм | Размер "Y" в мм | Угол открытия | № заказа | см. страницу |
|---|---|---|---|---|---|---|---|
| a) Телескопический упор | 370 | 710 | 620 | 220 | 105° | 230-9305 | |
| a1) Телескопический упор | 215 | 355 | 315 | 100 | 105° | 230-9306 | |
| b) Рым-болт | | | | | | 860-0048.07-00420 | |
| Другие варианты длины L – по запросу | | | | | | | |
| Исполнение из нержавеющей стали | | | | | | | 10.89 |

**DIRAK GmbH** Königsfelder Str. 1 58256 Ennepetal
Тел.: 02333/837-0 Факс: 02333/837-100 www.dirak.de

03.06.2013
© copyright by DIRAK / Germany