Опорные возвратные ролики

Дет. 302 Распорка для профилей скольжения цепи

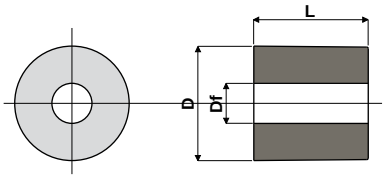

Df Диаметр отверстия (mm)	D (mm)	L (mm)	Код
7	20	20	302 / 82797
7	20	27,5	302 / 82873

МАТЕРИАЛЫ: Полиамид +F.V черного цвета.
ХАРАКТЕРИСТИКИ: Используется в качестве распорки для крепления профилей скольжения цепи.
УПАКОВКА: 96 шт.
ПО ЗАПРОСУ:
- **РАСПОРКИ:** С отверстиями и специальных размеров.
- **УПАКОВКИ:** Нестандартные.

Пример установки

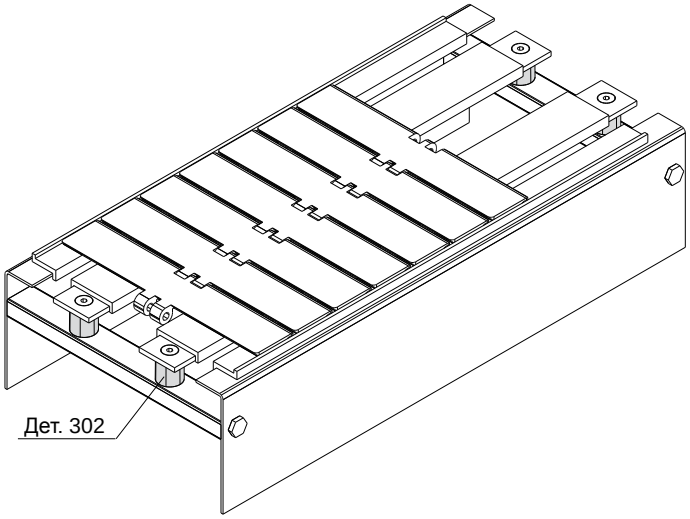

Дет. 250 Ролик для возврата цепей (с фланцем)

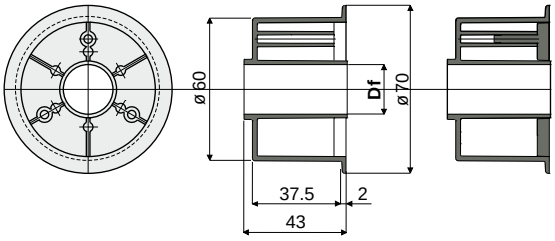

Без заглушки **С заглушкой**

Df Отверстие для штыря (mm)	Без заглушки Код	С заглушкой Код
15	250 / 82201	250 / 82219
16	250 / 82202	250 / 82220
18	250 / 82203	250 / 82221
20	250 / 82204	250 / 82222

МАТЕРИАЛЫ: внешний ролик из полиамида черного цвета; заглушка из полиамида серого цвета.
ХАРАКТЕРИСТИКИ: Устанавливается на возвратных участках цепей.
УПАКОВКА: 96 шт.
ПО ЗАПРОСУ:
- **РОЛИКИ:** Со специальными отверстиями, различных цветов.
- **УПАКОВКИ:** Нестандартные.
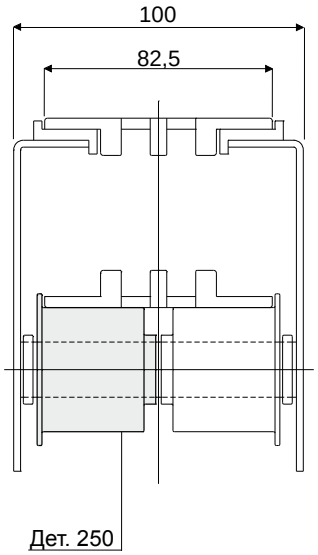
Пример установки