# Направляющие продукта и дополнительные принадлежности

## Дет. 420 Боковая плоская направляющая
(с металлическим профилем)

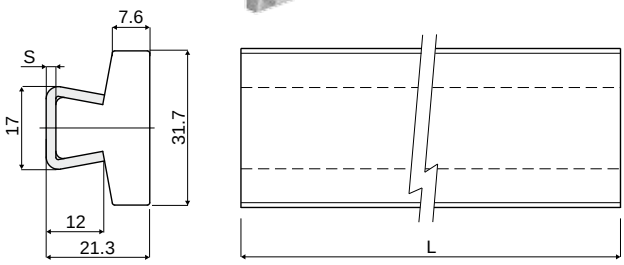


| Код | S | L |
|---|---|---|
| 420 / 84808 | 1,5 | 6000 |
| 420 / 84810 | 1,5 | 3000 |
| 420 / 84809 | 2 | 6000 |
| 420 / 84811 | 2 | 3000 |

МАТЕРИАЛЫ: Направляющий профиль из натурального полиэтилена; металлический профиль из нержавеющей стали AISI 304.
ХАРАКТЕРИСТИКИ: Поставляется в прутках 3 или 6 метров.
УПАКОВКА: 2 шт. 6 м. (общ. 12 м), или 2 шт. 3 м. (общ. 6 м).
ПО ЗАЯВКЕ:
- УПАКОВКА: Нестандартная.

## Дет. 353 Боковая направляющая с фигурным профилем
(с металлическим профилем)

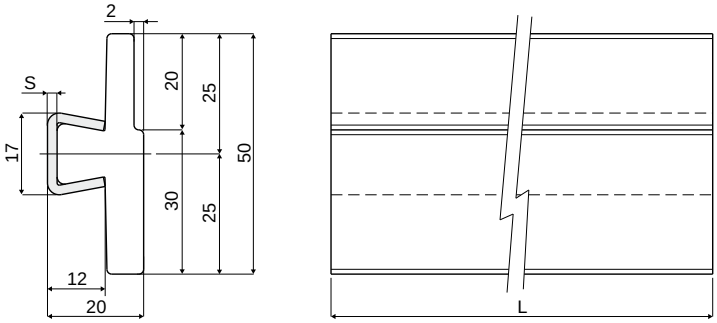


| Код | S | L |
|---|---|---|
| 353 / 84196 | 1,5 | 6000 |
| 353 / 84197 | 1,5 | 3000 |
| 353 / 83441 | 2 | 6000 |
| 353 / 83881 | 2 | 3000 |

МАТЕРИАЛЫ: Профиль направляющей из натурального полиэтилена; металлический профиль из нержавеющей стали AISI 304.
ХАРАКТЕРИСТИКИ: Поставляется в прутках 3 или 6 метров.
УПАКОВКА: 2 шт. 6 м. (12 м.), или 2 шт. 3 м. (6 м.).
ПО ЗАПРОСУ:
- УПАКОВКИ: Нестандартные.

**Пример установки**

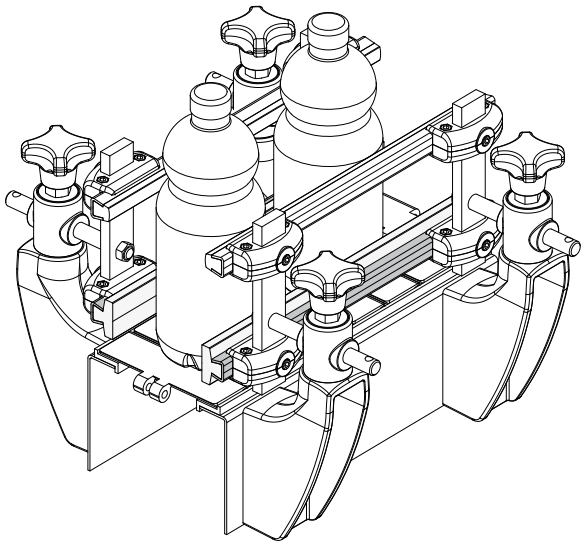

**Пример установки**

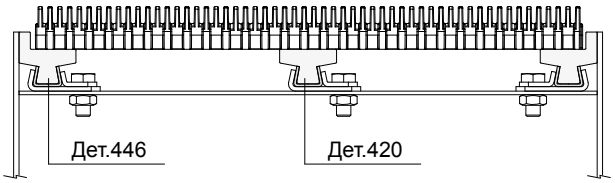

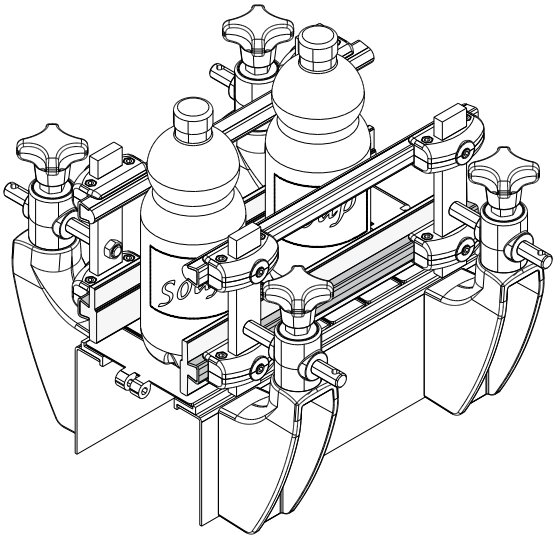
**Пример установки**