Зажим направляющих

Зажим направляющих Дет. 427

Пример установки

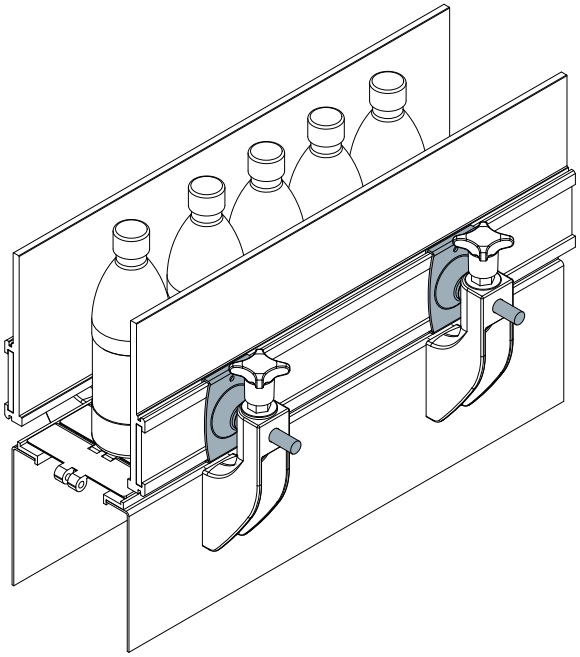

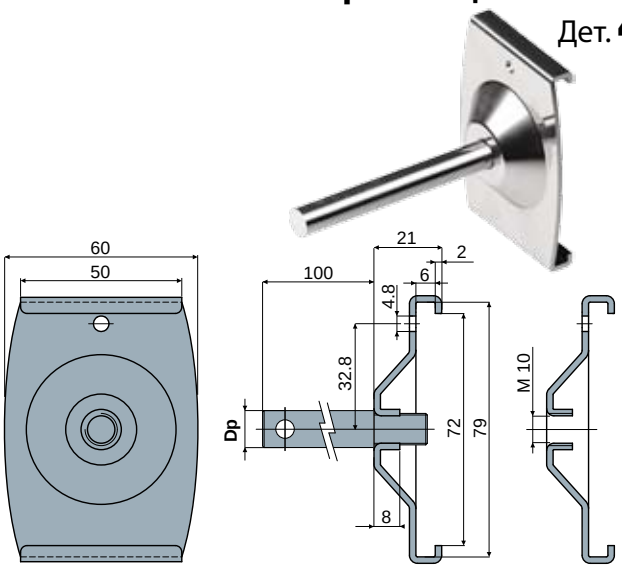

Со штырем Без штыря

Dp Диаметр штыря	Со штырем	Без штыря
(mm)	Код	Код
12	427 / 85097	
14	427 / 85098	427 / 85009
16	427 / 85099	

МАТЕРИАЛЫ: Зажим и штырь из нержавеющей стали AISI 304.

ХАРАКТЕРИСТИКИ: Поставляется с опорным штырем или без штыря. Используется с боковыми направляющими Дет.425, 426.

УПАКОВКА: 24 шт.

ПО ЗАЯВКЕ:

- СБОРКА: Штыри.
- УПАКОВКА: Нестандартная.

Зажим направляющих Дет. 434

Пример установки

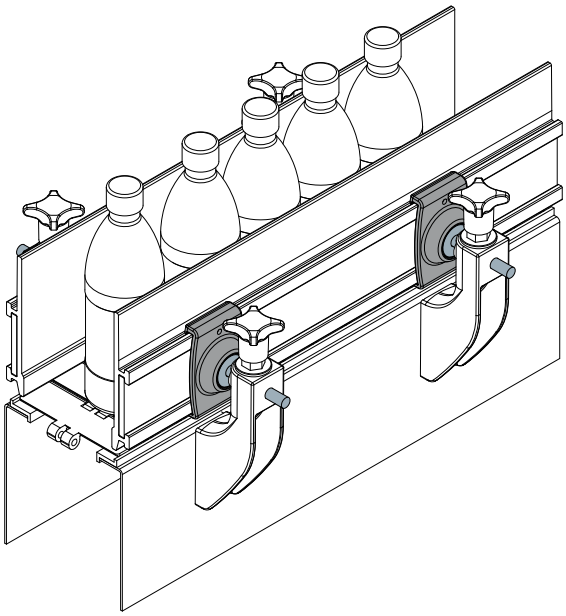

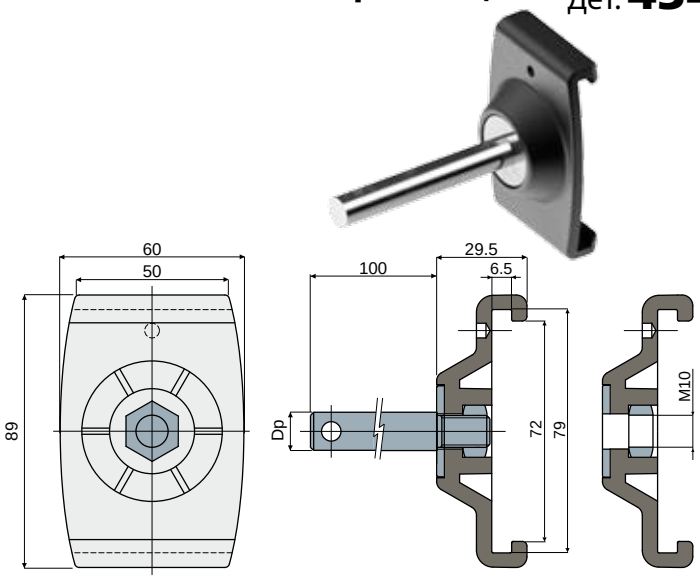

Со штырем Без штыря

Dp Диаметр штыря	Со штырем	Без штыря
(mm)	Код	Код
12	434 / 85093	
14	434 / 85094	434 / 85100
16	434 / 85095	

МАТЕРИАЛЫ: Корпус зажима из усиленного полиамида; резьбовой штырь, шайба и гайка из нержавеющей стали AISI 304.

ХАРАКТЕРИСТИКИ: Поставляется с опорным штырем или без штыря. Используется с боковыми направляющими Дет.425, 426.

УПАКОВКА: 8 шт.

ПО ЗАЯВКЕ:

- СБОРКА: Штыри, шайбы, гайки.
- УПАКОВКА: Нестандартная.